Profec Nr. 23B Lasnippel RVS 316 4" buitendraad x stomplas 8bar 80 mm (0080754)



PROFEC

bosta
bringing water to life

TECHNISCHE SPECIFICATIES

Materiaal	RVS 316
Verbinding	buitendraad x stomplas
Fitting nr.	Nr. 23B
Werkdruk	8 bar
Maat	4"
WebshopURL	https://www.bosta.com/nl-nl/profec-nr.-23b-lasnippel-rvs-316-4-buitendraad-x-stomplas-8bar-80-mm-0080754
Lengte	80 mm

AFMETINGEN

L	80 mm
ØDo-1	114.3 mm
ØDo-2	4 "

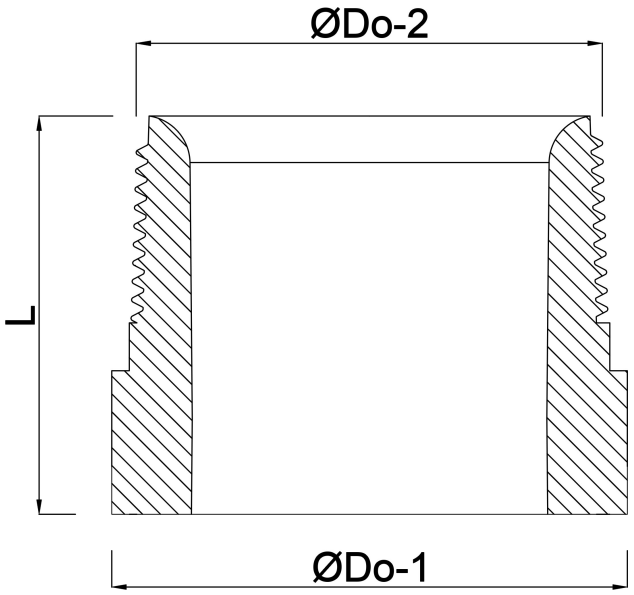

Gegenereerd op datum: 30-10-2026

http://www.bosta.com