Grundfos Circulatiepomp met variabele snelheid RVS 2" buitendraad 10bar 1.47A 230VAC zwart/rood WRAS type MAGNA3 32-100N (180) (7039839)



GRUNDFOS

bosta
bringing water to life

TECHNISCHE SPECIFICATIES

Kleur	zwart/rood
Materiaal	RVS
Keurmerk	WRAS
Pomphuis	RVS
Materiaal waaier 1	glasvezel versterkt PES
Verbinding	buitendraad
Spanning	230VAC
Max. temperatuur	110 °C
Min. mediumtemperatuur (continu)	-10 °C
Waaiers	1
Herz	50 Hz
Max. omgevingstemperatuur	40 °C
Werkdruk	10 bar
Min. omgevingstemperatuur	0 °C
Type	MAGNA3 32-100N (180)
MWK	10 m

Maat	2"
WebshopURL	https://www.bosta.com/nl-nl/grundfos-circulatiepomp-met-variabele-snelheid-rvs-2-buitendraad-10bar-1.47a-230vac-zwart-rood-wras-type-magna3-32-100n-180-7039839
Ampère	1.47 A

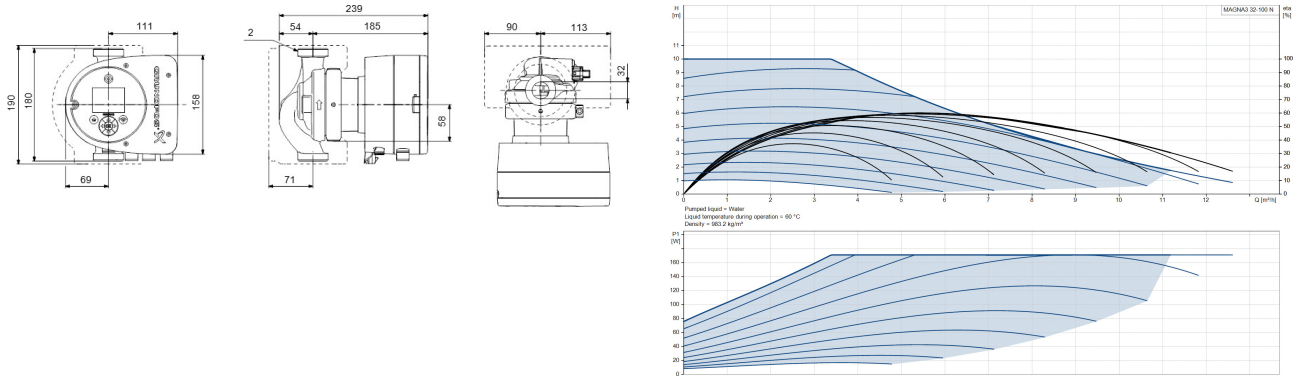

Gegenereerd op datum: 02-11-2026

http://www.bosta.com