Profec Voorlasflens staal DN125 x 139,7 mm DIN flens x stomplas zwart PN16 (1180486)



PROFEC

bosta
bringing water to life

TECHNISCHE SPECIFICATIES

Kleur	zwart
Materiaal	staal
Verbinding	DIN flens x stomplas
DIN Norm	DIN 2633
Flens	PN16
Maat	DN125 x 139,7 mm
WebshopURL	https://www.bosta.com/nl-nl/profec-voorlasflens-staal-dn125-x-139-7-mm-din-flens-x-stomplas-zwart-pn16-1180486
Buiten ø	250 mm
Gewicht	6.07 kg
Hoogte	55 mm
Dikte	22 mm
Steekmaat	210 mm
Boorgat	18 mm
Gaten	8

AFMETINGEN

O	18 mm
PCD	210 mm
ØDi-1	131.7 mm

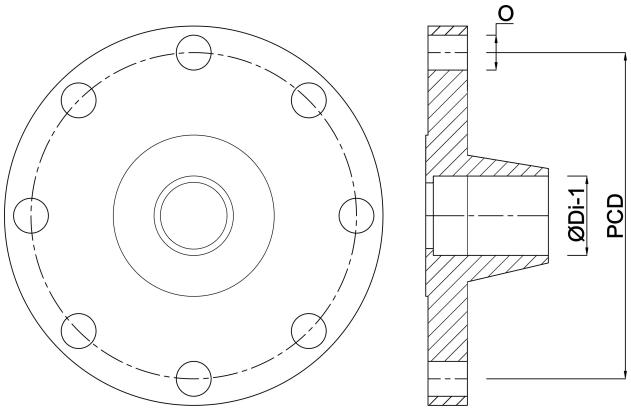

Gegenereerd op datum: 01-11-2026

http://www.bosta.com