Profec Koppeling PVC-U 32 mm lijmmof 10bar grijs (0110073)



PROFEC

bosta
bringing water to life

TECHNISCHE SPECIFICATIES

Kleur	grijs
Materiaal	PVC-U
Materiaal afdichting	NBR
Verbinding	lijmmof
Maat	32 mm
WebshopURL	https://www.bosta.com/nl-nl/profec-koppeling-pvc-u-32-mm-lijmmof-10bar-grijs-0110073
Lengte	58 mm
Werkdruk	10 bar

AFMETINGEN

Do-n	57 mm
L	58 mm
Lb	31 mm
Lb-2	27 mm
ØDi-1	32 mm
ØDi-2	32 mm

ØDo-1	41 mm

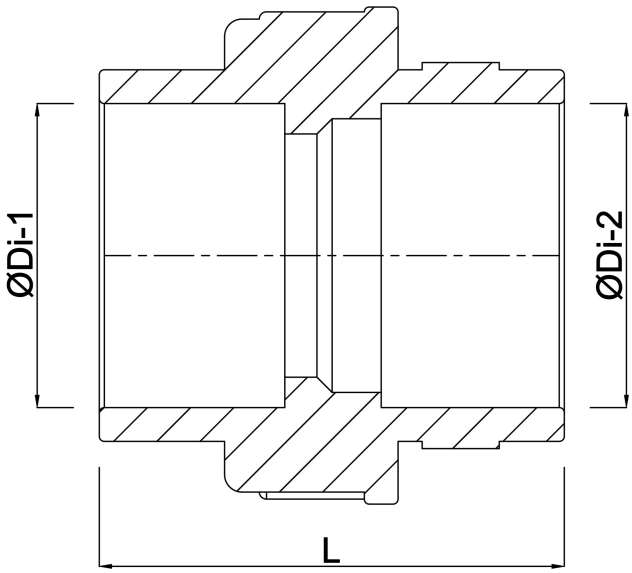

Gegenereerd op datum: 30-10-2026

http://www.bosta.com