Profec Overgangssok PVC-U 40 mm x 1 1/4" lijmmof x imperial lijmmof 16bar grijs (0169904)

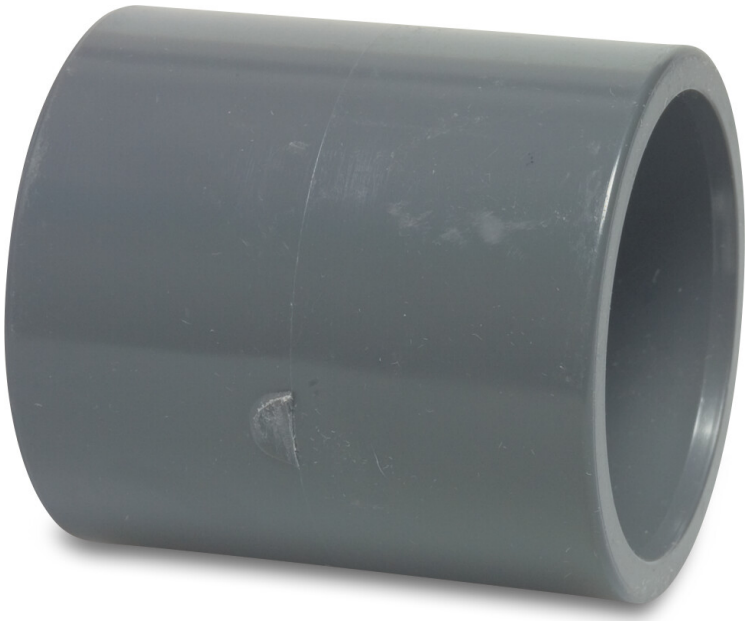

PROFEC

bosta
bringing water to life

TECHNISCHE SPECIFICATIES

Kleur	grijs
Materiaal	PVC-U
Verbinding	lijmmof x imperial lijmmof
Werkdruk	16 bar
Maat	40 mm x 1 1/4"
WebshopURL	https://www.bosta.com/nl-nl/profec-overgangssok-pvc-u-40-mm-x-1-1-4-lijmmof-x-imperial-lijmmof-16bar-grijs-0169904

AFMETINGEN

L	57 mm
P-1	27 mm
P-2	27 mm
ØDi-1	40 mm
ØDi-2	1 1/4 "

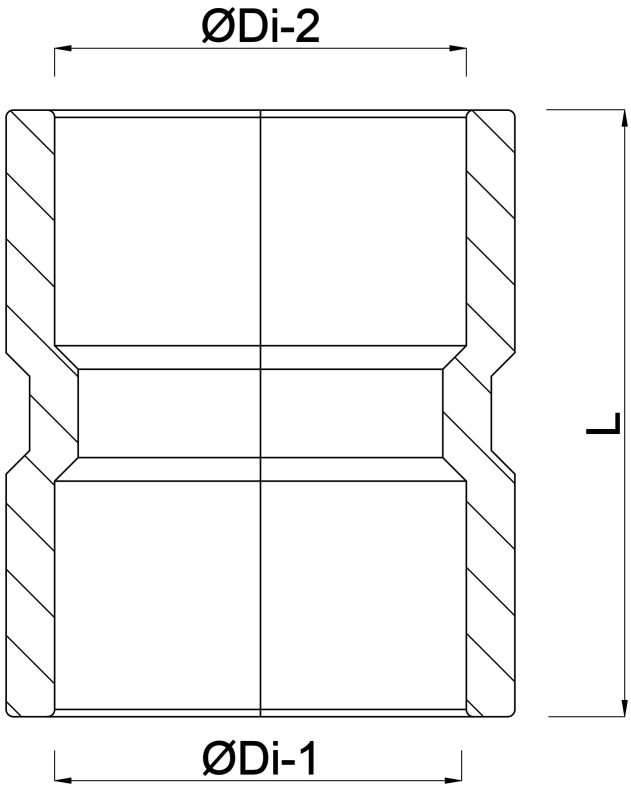

Gegenereerd op datum: 31-10-2026

http://www.bosta.com