Profec Kogelterugslagklep, met kogellichter nodulair gietijzer (GGG40) epoxy coating DN65 DIN flens 10bar DN65 blauw PN10/16 (0401929)



PROFEC

bosta
bringing water to life

TECHNISCHE SPECIFICATIES

Kleur	blauw
Materiaal	nodulair gietijzer (GGG40)
Oppervlaktebehandeling	epoxy coating
Materiaal (deksel)	gietijzer GG 40
Materiaal huis	nodulair gietijzer (GGG40)
Materiaal afdichting	NBR
Verbinding	DIN flens
Pakkingring	
DIN Norm	DIN 2501
Temperatuurbereik	-20°C - 100°C
RAL nummer	RAL5017
Openingsdruk	1 bar
Werkdruk	10 bar
Materiaal kogel	koolstof/NBR
Maat	DN65
WebshopURL	https://www.bosta.com/nl-nl/profec-kogelterugslagklep-met-kogellichter-nodulair-gietijzer-ggg40-epoxy-coating-dn65-din-flens-10bar-dn65-blauw-pn10-16-0401929

Lengte	240 mm
DN	65
Flens	PN10/16
Buiten ø	183 mm
Gaten	4

AFMETINGEN

Bouwlengte	din 3202 f6
Ct-1	122 mm
Inbouwmaat	din 3202 f6
L	240 mm
PCD	145 mm

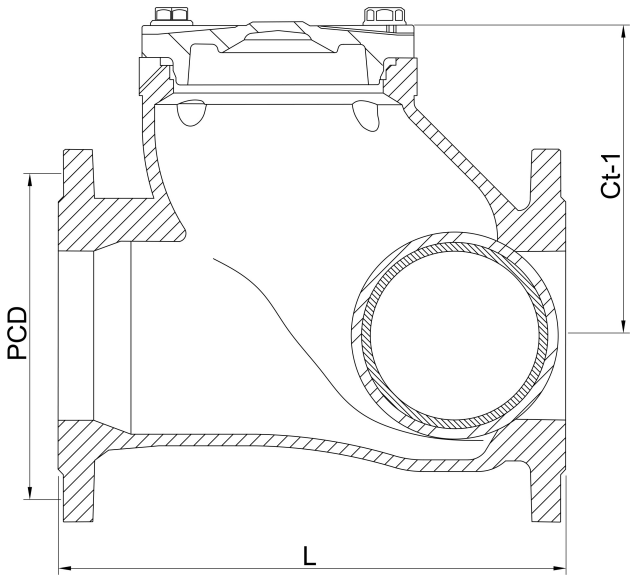

Gegenereerd op datum: 31-10-2026

http://www.bosta.com

bosta
bringing water to life