Profec Overschuifflens PVC-U 160 mm 16bar DN150 grijs PN10 (0110929)



PROFEC

bosta
bringing water to life

TECHNISCHE SPECIFICATIES

Kleur	grijs
Materiaal	PVC-U
Geschikt voor	0110909
Geschikt voor	0169845
Maat	160 mm
Bout	
Verpakking	10 st.
WebshopURL	https://www.bosta.com/nl-nl/profec-overschuifflens-pvc-u-160-mm-16bar-dn150-grijs-pn10-0110929
DN	150
Binnen ø	190 mm
Flens	PN10
Buiten ø	285 mm
Gewicht	1.034 kg
Dikte	28 mm
Werkdruk	16 bar
Boorgat	22 mm

Gaten	8

AFMETINGEN

Db	285 mm
O	22 mm
PCD	240 mm
ØDi-1	190 mm

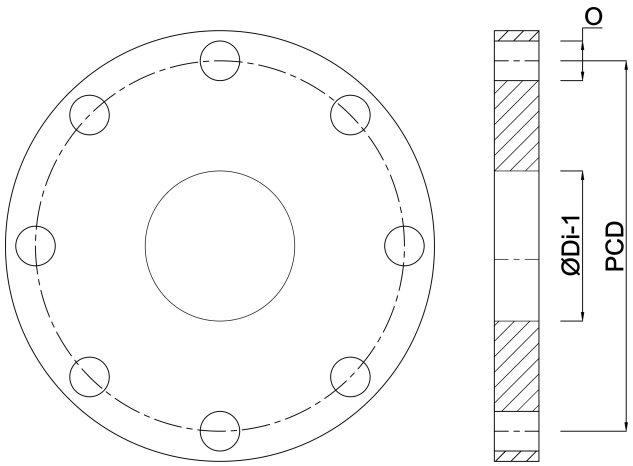

Gegenereerd op datum: 30-10-2026

http://www.bosta.com