Overschuifflens PP/staal PP 110 mm SDR11 16bar DN100 zwart PN10/16 (0101936)



bosta
bringing water to life

TECHNISCHE SPECIFICATIES

Kleur	zwart
Materiaal	PP/staal
Oppervlaktebehandeling	PP
Klasse	SDR11
Werkdruk	16 bar
Maat	110 mm
WebshopURL	https://www.bosta.com/nl-nl/overschuifflens-pp-staal-pp-110-mm-sdr11-16bar-dn100-zwart-pn10-16-0101936
DN	100
Flens	PN10/16
Buiten ø	220 mm
Gewicht	1.331 kg
Dikte	20 mm
Boorgat	18 mm
Gaten	8

AFMETINGEN

O	18 mm
PCD	180 mm
ØDi-1	128 mm

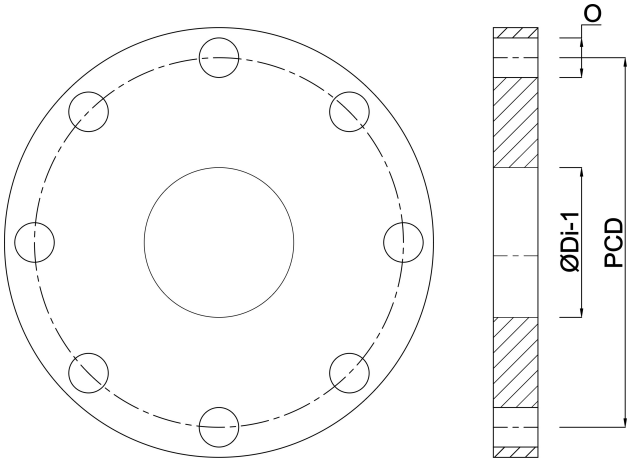

Gegenereerd op datum: 30-10-2026

http://www.bosta.com