Profec Overgangssok PVC-U 63 mm x 2" lijmmof x imperial lijmmof 16bar grijs (0169906)

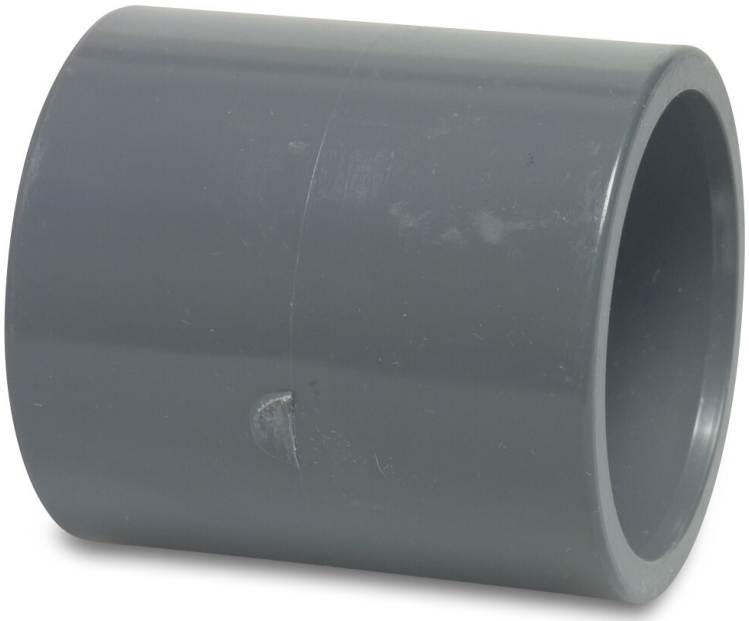

PROFEC

bosta
bringing water to life

TECHNISCHE SPECIFICATIES

Kleur	grijs
Materiaal	PVC-U
Verbinding	lijmmof x imperial lijmmof
Werkdruk	16 bar
Maat	63 mm x 2"
WebshopURL	https://www.bosta.com/nl-nl/profec-overgangssok-pvc-u-63-mm-x-2-lijmmof-x-imperial-lijmmof-16bar-grijs-0169906

AFMETINGEN

L	79 mm
P-1	38 mm
P-2	38 mm
ØDi-1	63 mm
ØDi-2	2 "

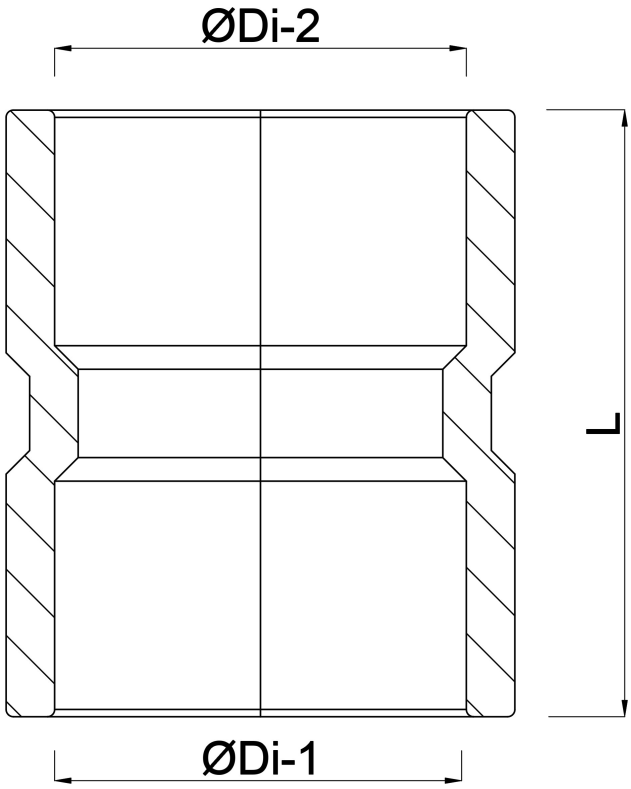

Gegenereerd op datum: 31-10-2026

http://www.bosta.com