Profec Overschuifflens PVC-U 225 mm 10bar DN200 grijs PN10 (0110933)



PROFEC

bosta
bringing water to life

TECHNISCHE SPECIFICATIES

Kleur	grijs
Materiaal	PVC-U
Geschikt voor	0110913
Geschikt voor	
Maat	225 mm
Bout	
Verpakking	10 st.
WebshopURL	https://www.bosta.com/nl-nl/profec-overschuifflens-pvc-u-225-mm-10bar-dn200-grijs-pn10-0110933
DN	200
Binnen ø	250 mm
Flens	PN10
Buiten ø	340 mm
Gewicht	1.2 kg
Dikte	32 mm
Werkdruk	10 bar
Boorgat	22 mm

Gaten	8

AFMETINGEN

Db	340 mm
O	22 mm
PCD	295 mm
ØDi-1	250 mm

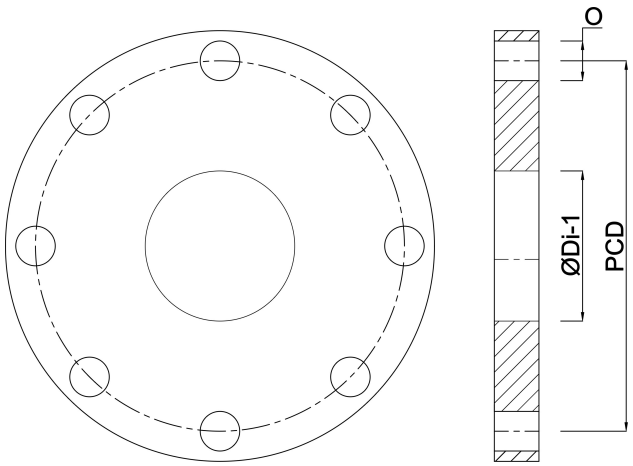

Gegenereerd op datum: 30-10-2026

http://www.bosta.com