# Profec Inlijmring PVC-U 225 mm x 110 mm lijmspie x lijmmof 10bar grijs (0100284)

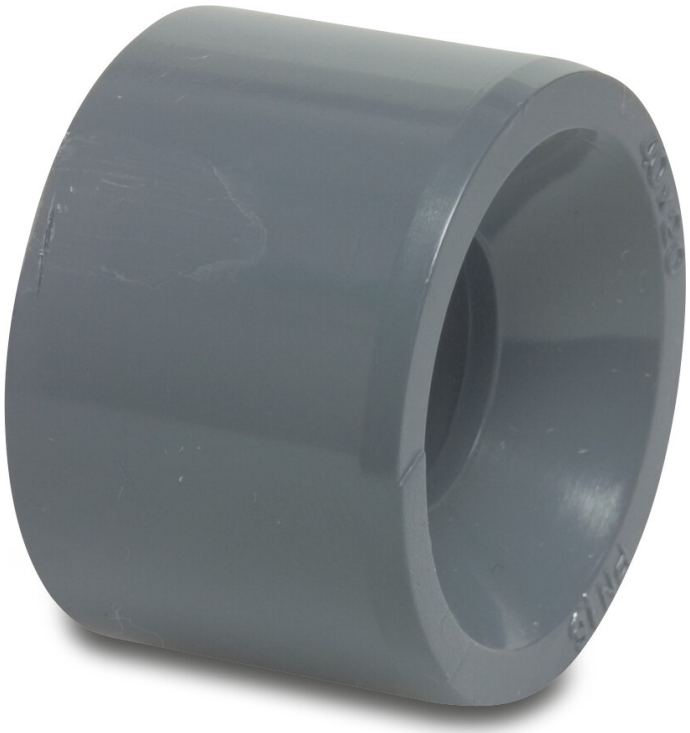

PROFEC

bosta
bringing water to life

# TECHNISCHE SPECIFICATIES

| | |
|---|---|
| Kleur | grijs |
| Materiaal | PVC-U |
| Verbinding | lijmspie x lijmmof |
| Maat | 225 mm x 110 mm |
| WebshopURL | https://www.bosta.com/nl-nl/profec-inlijmring-pvc-u-225-mm-x-110-mm-lijmspie-x-lijmmof-10bar-grijs-0100284 |
| Werkdruk | 10 bar |

# AFMETINGEN

| | |
|---|---|
| L | 118.5 mm |
| Lb | 86 mm |
| ØDi-2 | 110 mm |
| ØDo-1 | 225 mm |

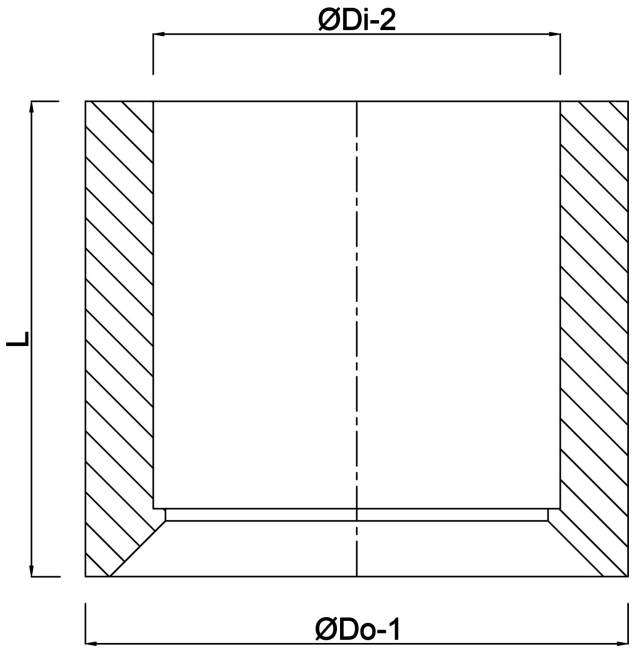


# Gegenereerd op datum: 01-11-2026

http://www.bosta.com

bosta
bringing water to life