Profec Overgangssok PVC-U 25 mm x 3/4" lijmmof x imperial lijmmof 16bar grijs (0169902)

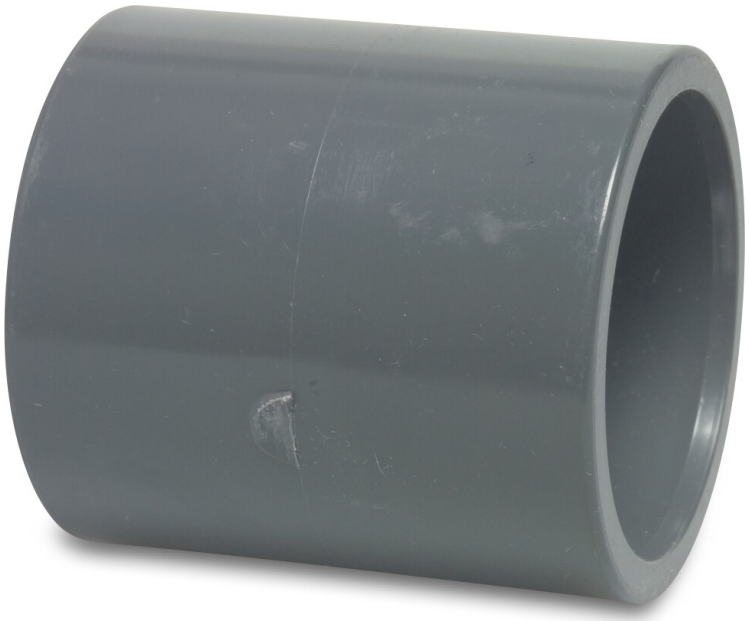

PROFEC

bosta
bringing water to life

TECHNISCHE SPECIFICATIES

Kleur	grijs
Materiaal	PVC-U
Verbinding	lijmmof x imperial lijmmof
Werkdruk	16 bar
Maat	25 mm x 3/4"
WebshopURL	https://www.bosta.com/nl-nl/profec-overgangssok-pvc-u-25-mm-x-3-4-lijmmof-x-imperial-lijmmof-16bar-grijs-0169902

AFMETINGEN

L	40.5 mm
P-1	19.75 mm
P-2	19.75 mm
ØDi-1	25 mm
ØDi-2	3/4 "

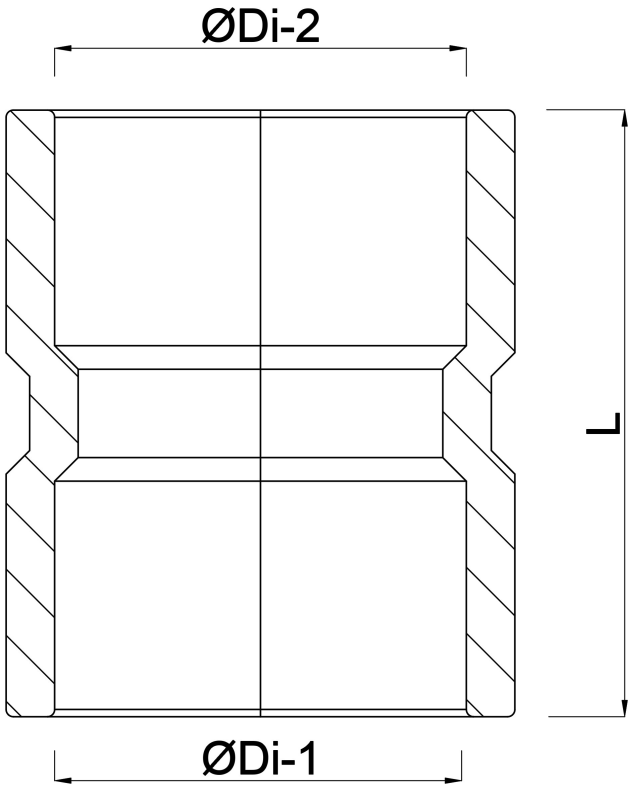

Gegenereerd op datum: 31-10-2026

http://www.bosta.com