Profec Koppeling PVC-U 110 mm lijmmof 10bar grijs (0110079)



PROFEC

bosta
bringing water to life

TECHNISCHE SPECIFICATIES

Kleur	grijs
Materiaal	PVC-U
Materiaal afdichting	NBR
Verbinding	lijmmof
Maat	110 mm
WebshopURL	https://www.bosta.com/nl-nl/profec-koppeling-pvc-u-110-mm-lijmmof-10bar-grijs-0110079
Lengte	143 mm
Werkdruk	10 bar

AFMETINGEN

Do-n	165 mm
L	143 mm
Lb	76 mm
Lb-2	67 mm
ØDi-1	110 mm
ØDi-2	110 mm

ØDo-1	129 mm

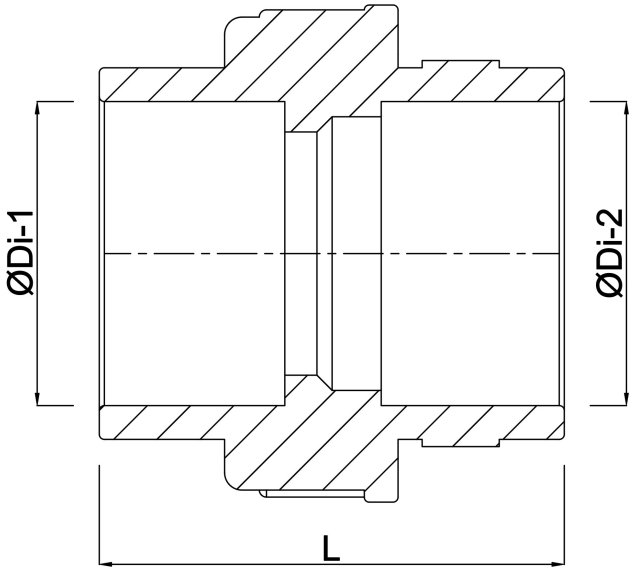

Gegenereerd op datum: 30-10-2026

http://www.bosta.com