Slangtule PP 1" x 25 mm wartel binnendraad x slangtule 6bar grijs (0330235)



bosta
bringing water to life

TECHNISCHE SPECIFICATIES

Kleur	grijs
Materiaal	PP
Materiaal afdichting	EPDM
Verbinding	wartel binnendraad x slangtule
Werkdruk	6 bar
Max. temp.	80 °C
Maat	1" x 25 mm
WebshopURL	https://www.bosta.com/nl-nl/slangtule-pp-1-x-25-mm-wartel-binnendraad-x-slangtule-6bar-grijs-0330235

AFMETINGEN

L	65.5 mm
Lq-2	36 mm
ØDi-1	1 "
ØDo-2	25 mm

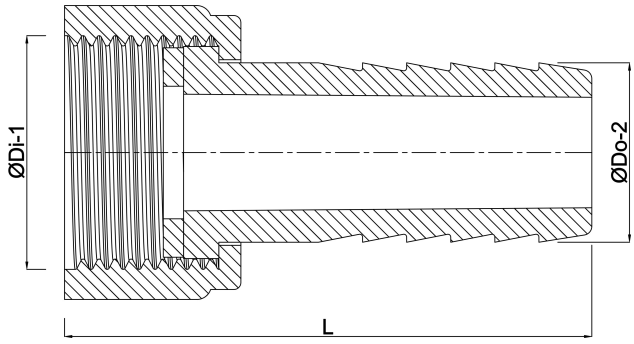

Gegenereerd op datum: 31-10-2026

http://www.bosta.com

bosta
bringing water to life