Profec Overgangssok PVC-U 32 mm x 1" lijmmof x imperial lijmmof 16bar grijs (0169903)

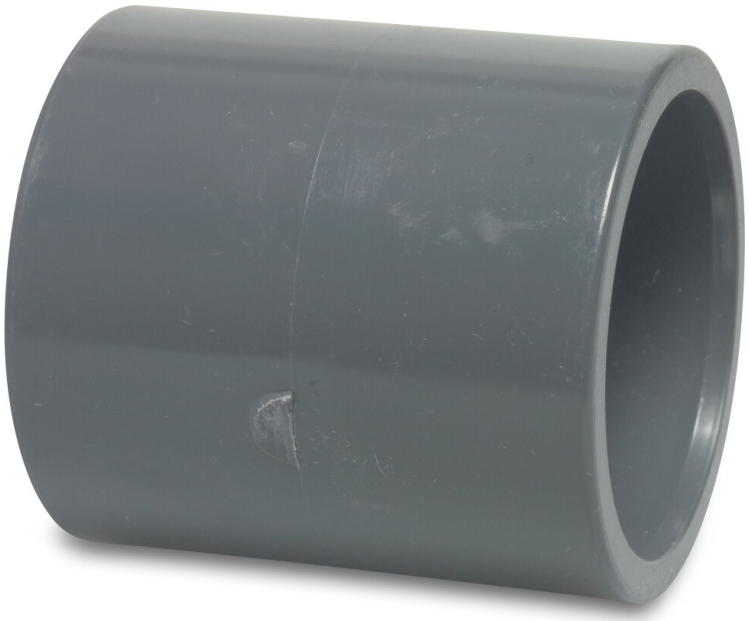

PROFEC

bosta
bringing water to life

TECHNISCHE SPECIFICATIES

Kleur	grijs
Materiaal	PVC-U
Verbinding	lijmmof x imperial lijmmof
Werkdruk	16 bar
Maat	32 mm x 1"
WebshopURL	https://www.bosta.com/nl-nl/profec-overgangssok-pvc-u-32-mm-x-1-lijmmof-x-imperial-lijmmof-16bar-grijs-0169903

AFMETINGEN

L	47 mm
P-1	22.5 mm
P-2	22.5 mm
ØDi-1	32 mm
ØDi-2	1 "

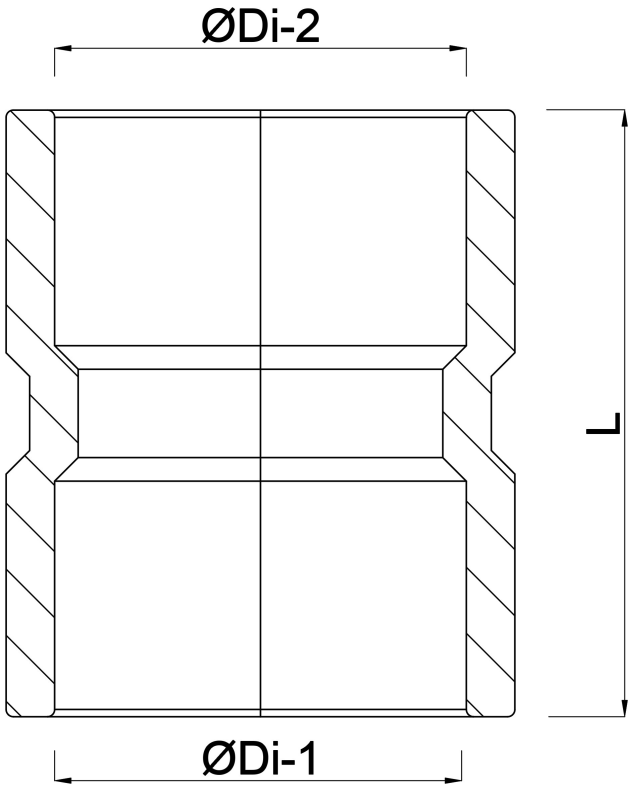

Gegenereerd op datum: 31-10-2026

http://www.bosta.com