VDL Kogelkraan PVC-U 63 mm lijmmof 16bar DN50 grijs type EIL (7018365)



Van de Lande

bosta
bringing water to life

TECHNISCHE SPECIFICATIES

Kleur	grijs
Type	EIL
Materiaal	PVC-U
Bediening	hendel
Kleur hendel	rood
Materiaal hendel	PVC-U
Constructie huis	2-delig
Materiaal huis	PVC-U
Materiaal afdichting	EPDM
Verbinding	lijmmof
Temperatuurbereik	0°C - 60°C
Werkdruk	16 bar
Maat	63 mm
WebshopURL	https://www.bosta.com/nl-nl/vdl-kogelkraan-pvc-u-63-mm-lijmmof-16bar-dn50-grijs-type-eil-7018365
DN	50

AFMETINGEN

Ct-1	103 mm
Lb	170 mm
R	134 mm
ØDf	50 mm
ØDi-1	63 mm
ØDi-2	63 mm

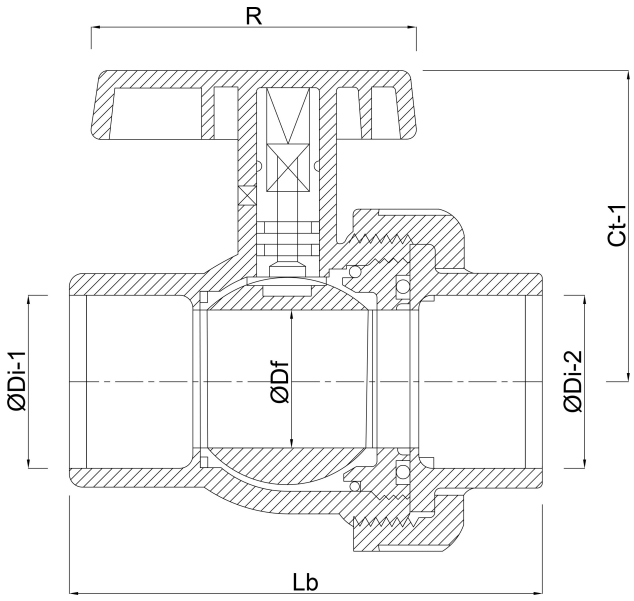

Gegenereerd op datum: 01-11-2026

http://www.bosta.com