Overschuifflens PP/staal PP 200 mm SDR11 16bar DN200 zwart PN10 (0101941)



bosta
bringing water to life

TECHNISCHE SPECIFICATIES

Kleur	zwart
Materiaal	PP/staal
Oppervlaktebehandeling	PP
Klasse	SDR11
Werkdruk	16 bar
Maat	200 mm
WebshopURL	https://www.bosta.com/nl-nl/overschuifflens-pp-staal-pp-200-mm-sdr11-16bar-dn200-zwart-pn10-0101941
DN	200
Flens	PN10
Buiten ø	340 mm
Gewicht	2.64 kg
Dikte	25 mm
Boorgat	22 mm
Gaten	8

AFMETINGEN

O	22 mm
PCD	295 mm
ØDi-1	235 mm

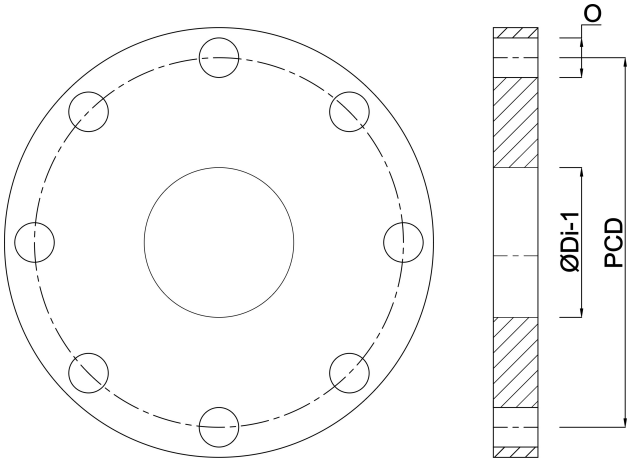

Gegenereerd op datum: 30-10-2026

http://www.bosta.com