Overschuifflens PP/staal PP 355 mm SDR11 16bar DN350 zwart PN10 (7031734)



bosta
bringing water to life

TECHNISCHE SPECIFICATIES

Kleur	zwart
Materiaal	PP/staal
Oppervlaktebehandeling	PP
Klasse	SDR11
Werkdruk	16 bar
Maat	355 mm
WebshopURL	https://www.bosta.com/nl-nl/overschuifflens-pp-staal-pp-355-mm-sdr11-16bar-dn350-zwart-pn10-7031734
DN	350
Flens	PN10
Buiten ø	515 mm
Gewicht	14.6 kg
Dikte	42 mm
Boorgat	22.5 mm
Gaten	6

AFMETINGEN

O	22.5 mm
PCD	460 mm
ØDi-1	376 mm

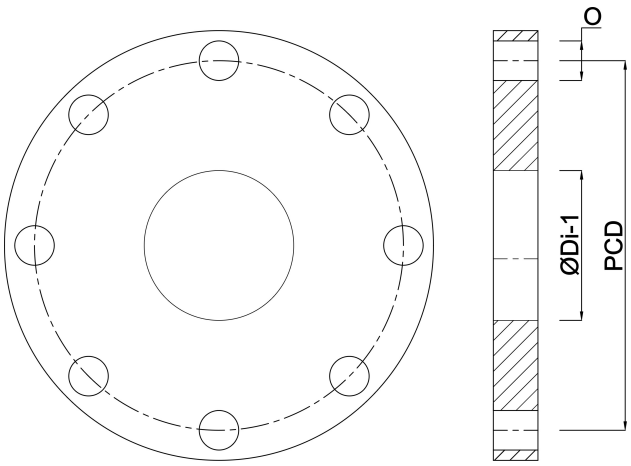

Gegenereerd op datum: 30-10-2026

http://www.bosta.com