Profec Kogelkraan messing vernikkeld 1" binnendraad x buitendraad 25bar type 104 (0403019)

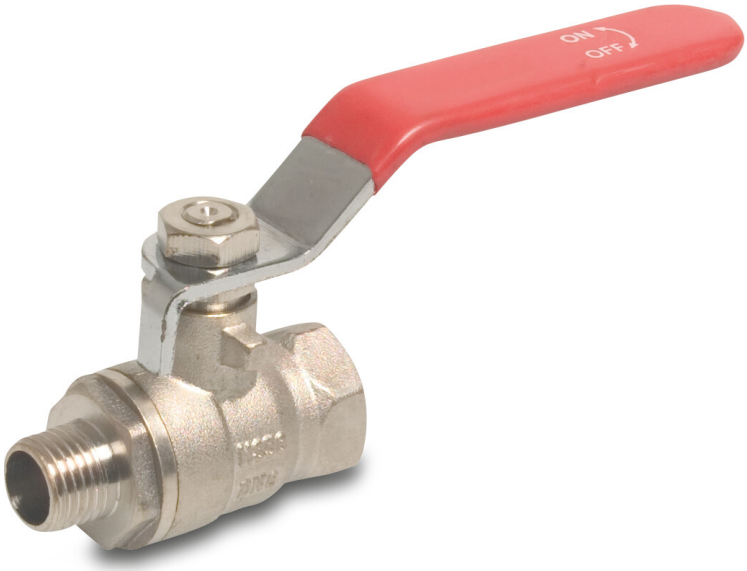

PROFEC

bosta
bringing water to life

TECHNISCHE SPECIFICATIES

Type	104
Materiaal	messing
Oppervlaktebehandeling	vernikkeld
Bediening	hendel
Kleur hendel	rood
Materiaal hendel	staal
Materiaal kogel	messing hard verchroomd
Materiaal huis	messing
Materiaal afdichting	PTFE
Verbinding	binnendraad x buitendraad
Temperatuurbereik	-20°C - 120°C
Werkdruk	25 bar
Maat	1"
WebshopURL	https://www.bosta.com/nl-nl/profec-kogelkraan-messing-vernikkeld-1-binnendraad-x-buitendraad-25bar-type-104-0403019

AFMETINGEN

Ct-1	56.9 mm
F-1	14 mm
F-2	14 mm
Lb	70,8 mm
R	126.3 mm
ØDf	24 mm
ØDi-2	1 "
ØDo-1	1 "

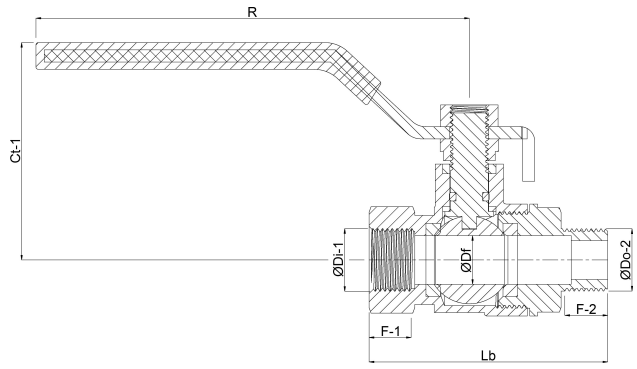

Gegenereerd op datum: 31-10-2026

http://www.bosta.com