Profec Overschuifflens PVC-U 400 mm 6bar DN375 grijs PN10 (0110971)



PROFEC

bosta
bringing water to life

TECHNISCHE SPECIFICATIES

Kleur	grijs
Materiaal	PVC-U
Geschikt voor	0110915
Geschikt voor	0110915
Maat	400 mm
Bout	
Verpakking	1 st.
WebshopURL	https://www.bosta.com/nl-nl/profec-overschuifflens-pvc-u-400-mm-6bar-dn375-grijs-pn10-0110971
DN	375
Binnen ø	438 mm
Flens	PN10
Buiten ø	565 mm
Gewicht	3.98 kg
Dikte	42 mm
Werkdruk	6 bar
Boorgat	26 mm

Gaten	16

AFMETINGEN

Db	565 mm
O	26 mm
PCD	515 mm
ØDi-1	438 mm

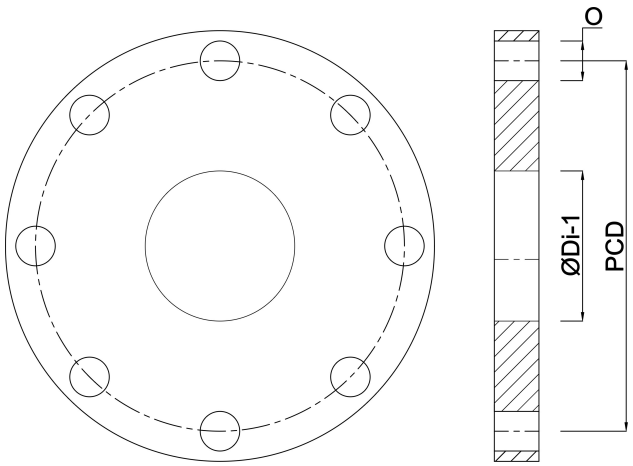

Gegenereerd op datum: 30-10-2026

http://www.bosta.com