Profec Nr. 92 Knie 90° RVS 316 1 1/4" binnendraad x buitendraad 16bar (0080021)



PROFEC

bosta
bringing water to life

TECHNISCHE SPECIFICATIES

Materiaal	RVS 316
Verbinding	binnendraad x buitendraad
Fitting nr.	Nr. 92
Werkdruk	16 bar
Max. temp.	100 °C
Maat	1 1/4"
WebshopURL	https://www.bosta.com/nl-nl/profec-nr.-92-knie-90-rvs-316-1-1-4-binnendraad-x-buitendraad-16bar-0080021

AFMETINGEN

Cb-1	38 mm
Cb-2	52 mm
ØDi-1	1 1/4 "
ØDo-2	1 1/4 "
ß	90 °

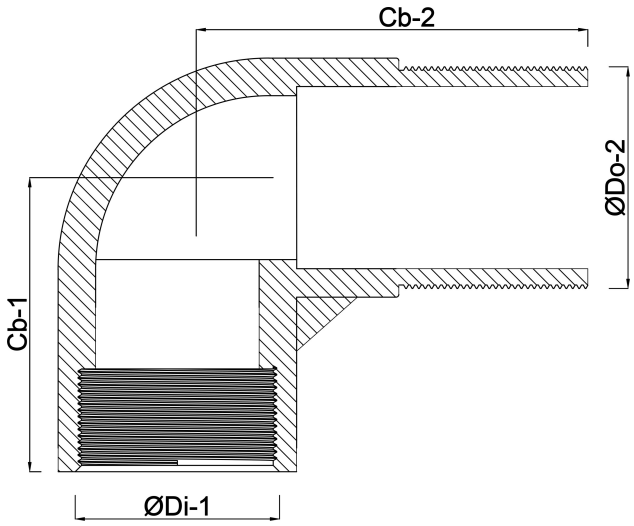

Gegenereerd op datum: 30-10-2026

http://www.bosta.com