Vlakke flens RVS 316 DN65 x 76,1 mm DIN flens x stomplas 10bar DN65 PN10/16 (0080636)



bosta
bringing water to life

TECHNISCHE SPECIFICATIES

Materiaal	RVS 316
Verbinding	DIN flens x stomplas
DIN Norm	DIN 2576
Werkdruk	10 bar
Maat	DN65 x 76,1 mm
WebshopURL	https://www.bosta.com/nl-nl/vlakke-flens-rvs-316-dn65-x-76-1-mm-din-flens-x-stomplas-10bar-dn65-pn10-16-0080636
DN	65
Binnen ø	77,5 mm
Flens	PN10/16
Diameter	76,1 mm
Buiten ø	185 mm
Gewicht	3 kg
Dikte	20 mm
Boorgat	18 mm
Gaten	4

AFMETINGEN

O	18 mm
PCD	145 mm
ØDi-1	77.5 mm

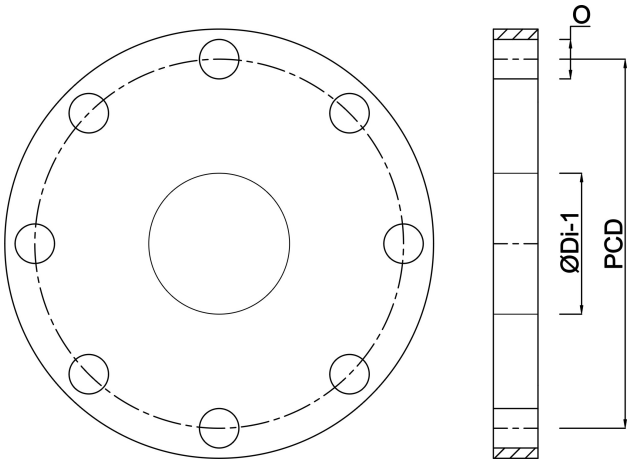

Gegenereerd op datum: 30-10-2026

http://www.bosta.com