Overschuifflens PP/staal PP 90 mm SDR11 16bar DN80 zwart PN10/16 (0101935)



bosta
bringing water to life

TECHNISCHE SPECIFICATIES

Kleur	zwart
Materiaal	PP/staal
Oppervlaktebehandeling	PP
Klasse	SDR11
Werkdruk	16 bar
Maat	90 mm
WebshopURL	https://www.bosta.com/nl-nl/overschuifflens-pp-staal-pp-90-mm-sdr11-16bar-dn80-zwart-pn10-16-0101935
DN	80
Flens	PN10/16
Buiten ø	202 mm
Gewicht	1.18 kg
Dikte	20 mm
Boorgat	18 mm
Gaten	4

AFMETINGEN

O	18 mm
PCD	160 mm
ØDi-1	108 mm

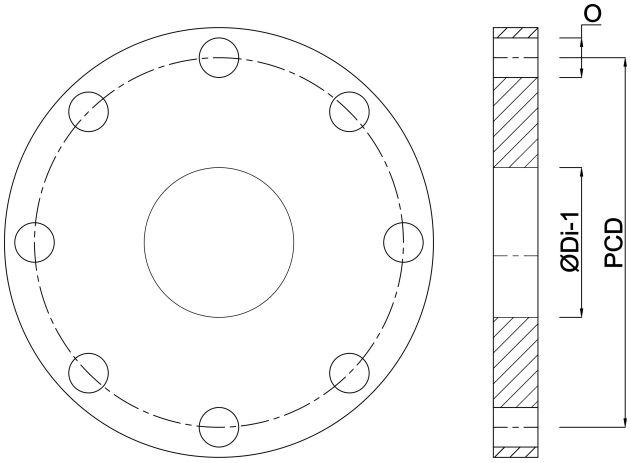

Gegenereerd op datum: 30-10-2026

http://www.bosta.com