VDL Inlijmring PVC-U 40 mm x 25 mm lijmspie x lijmmof 16bar grijs (7002659)

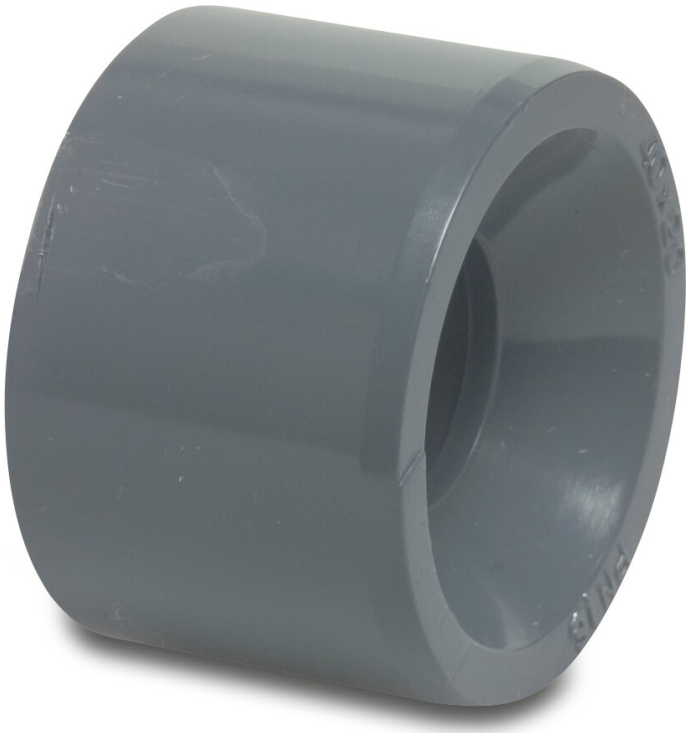

Van de Lande

bosta
bringing water to life

TECHNISCHE SPECIFICATIES

Kleur	grijs
Materiaal	PVC-U
Maat	40 mm x 25 mm
Verbinding	lijmspie x lijmmof
WebshopURL	https://www.bosta.com/nl-nl/vdl-inlijmring-pvc-u-40-mm-x-25-mm-lijmspie-x-lijmmof-16bar-grijs-7002659
Werkdruk	16 bar

AFMETINGEN

L	26 mm
P-1	19 mm
ØDi-2	25 mm
ØDo-1	40 mm

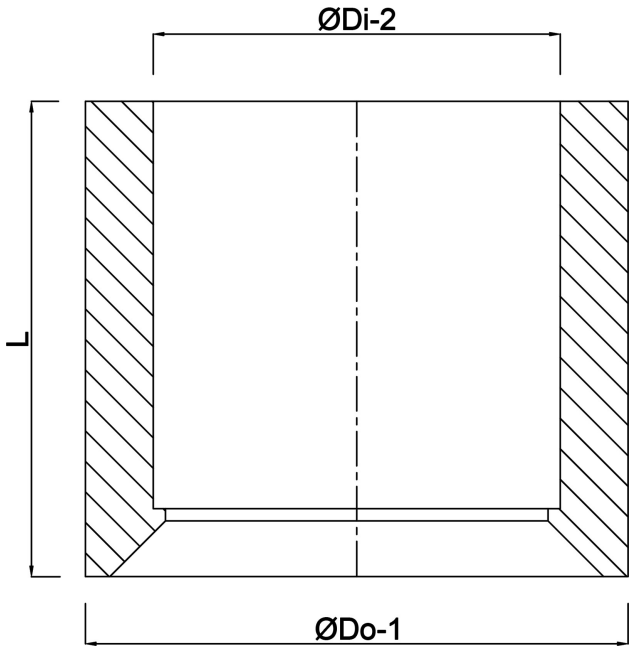

Gegenereerd op datum: 01-11-2026

http://www.bosta.com

bosta
bringing water to life