Profec Reparatiesok PVC-U 50 mm lijmmof 10bar grijs (0180147)



bosta
bringing water to life

TECHNISCHE SPECIFICATIES

Kleur	grijs
Materiaal	PVC-U
Verbinding	lijmmof
Werkdruk	10 bar
Maat	50 mm
WebshopURL	https://www.bosta.com/nl-nl/profec-reparatiesok-pvc-u-50-mm-lijmmof-10bar-grijs-0180147

AFMETINGEN

L	97 mm
P-1	47 mm
P-2	47 mm
ØDi-1	50 mm
ØDi-2	50 mm

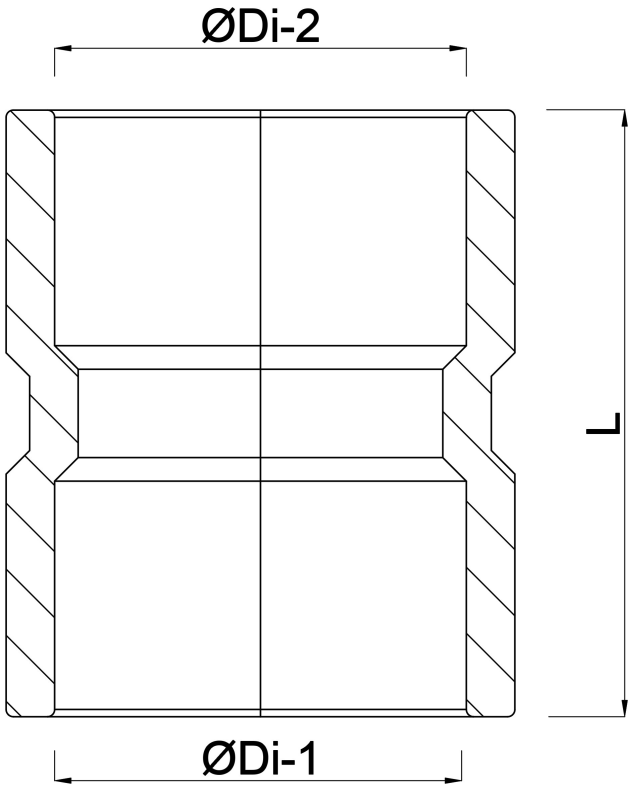

Gegenereerd op datum: 31-10-2026

http://www.bosta.com