Profec Reparatiesok PVC-U 63 mm lijmmof 10bar grijs (7040183)



PROFEC

bosta
bringing water to life

TECHNISCHE SPECIFICATIES

Kleur	grijs
Materiaal	PVC-U
Verbinding	lijmmof
Werkdruk	10 bar
Maat	63 mm
WebshopURL	https://www.bosta.com/nl-nl/profec-reparatiesok-pvc-u-63-mm-lijmmof-10bar-grijs-7040183

AFMETINGEN

L	123 mm
ØDi-1	63 mm
ØDi-2	63 mm

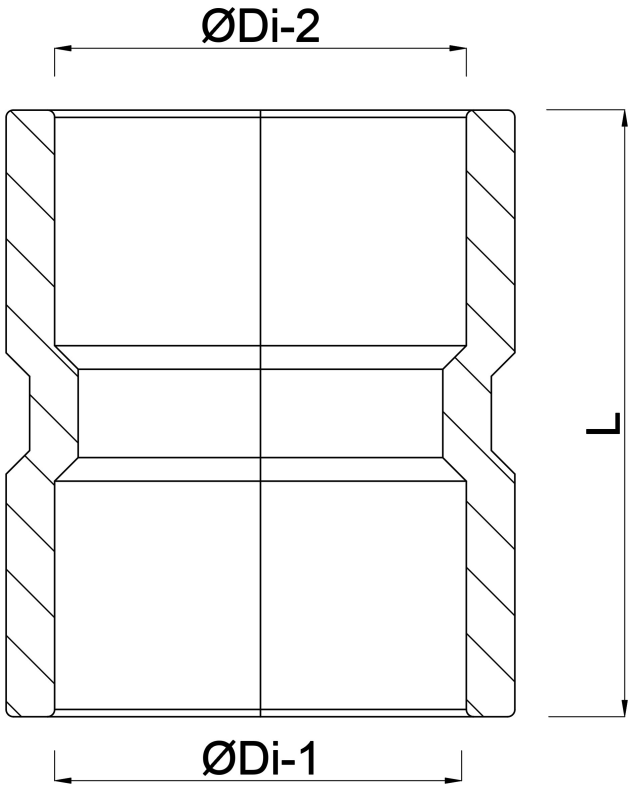

Gegenereerd op datum: 31-10-2026

http://www.bosta.com