Foras Hydrofoorset gietijzer 1" binnendraad 6bar 3,6A 230VAC blauw 24ltr type JA 86 N (7034784)

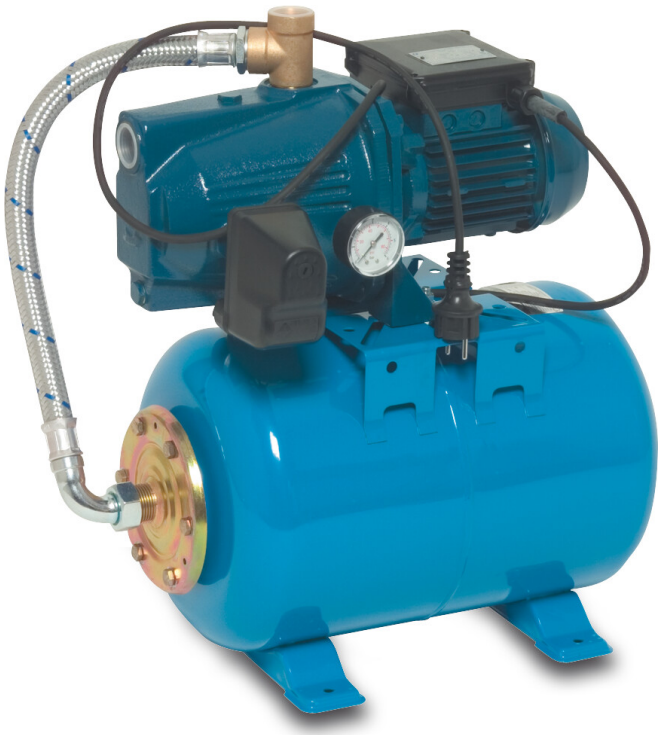

bosta
bringing water to life

TECHNISCHE SPECIFICATIES

Kleur	blauw
Materiaal	gietijzer
Inhoud	24 ltr
Pomphuis	gietijzer
Materiaal waaier 1	noryl
Ketel	24ltr ltr
Verbinding	binnendraad
Spanning	230VAC
Max. temperatuur	50 °C
Min. mediumtemperatuur (continu)	0 °C
Waaiers	1
Hoogte	525 mm
Pers	1 "
Max. omgevingstemperatuur	40 °C
Type	JA 86 N
MWK	47,5 m

Maat	1"
WebshopURL	https://www.bosta.com/nl-nl/foras-hydrofoorset-gietijzer-1-binnendraad-6bar-3-6a-230vac-blauw-24ltr-type-ja-86-n-7034784
Vermogen	0.59 kW
Ampère	3,6 A
Max capaciteit	3.3 m^3/h
Werkdruk	6 bar

AFMETINGEN

Breedte	260 mm
H-1	420 mm
H-2	525 mm
L	560 mm
Lengte	560 mm
W-1	260 mm

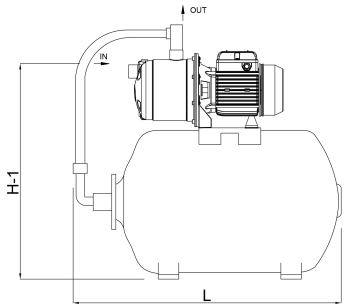

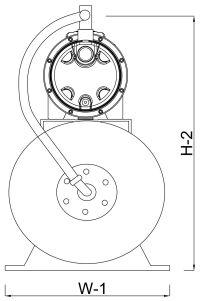

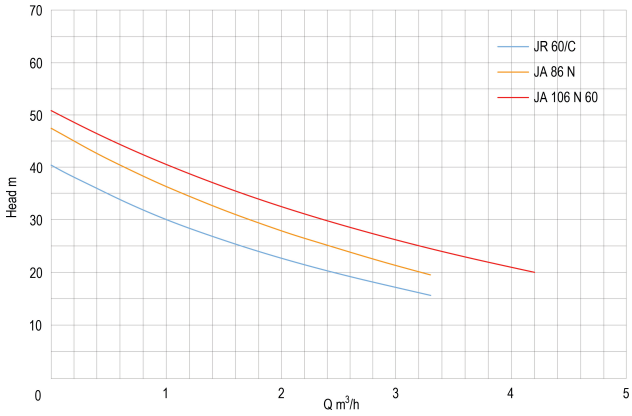

PRODUCTINFORMATIE

Compleet opgebouwd met 24 ltr. horizontale ketel, manometer en drukschakelaar. Pomp wordt geleverd met kabel en DIN stekker

Gegenereerd op datum: 31-10-2026

http://www.bosta.com

bosta
bringing water to life