Profec Overschuifflens PVC-U 280 mm 10bar DN250 grijs PN10 (0110970)



PROFEC

bosta
bringing water to life

TECHNISCHE SPECIFICATIES

Kleur	grijs
Materiaal	PVC-U
Geschikt voor	0110914
Geschikt voor	
Maat	280 mm
Bout	
Verpakking	1 st.
WebshopURL	https://www.bosta.com/nl-nl/profec-overschuifflens-pvc-u-280-mm-10bar-dn250-grijs-pn10-0110970
DN	250
Binnen ø	309 mm
Flens	PN10
Buiten ø	396 mm
Gewicht	1.88 kg
Dikte	35 mm
Werkdruk	10 bar
Boorgat	22 mm

Gaten	12

AFMETINGEN

Db	396 mm
O	22 mm
PCD	350 mm
ØDi-1	309 mm

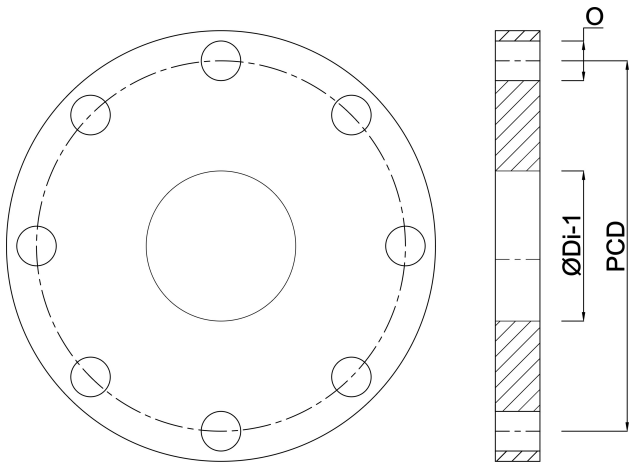

Gegenereerd op datum: 30-10-2026

http://www.bosta.com