VDL Slangtule PVC-U 2 1/4" x 50 mm binnendraad x slangtule grijs (7018197)



Van de Lande

bosta
bringing water to life

TECHNISCHE SPECIFICATIES

Kleur	grijs
Materiaal	PVC-U
Verbinding	binnendraad x slangtule
Maat	2 1/4" x 50 mm
WebshopURL	https://www.bosta.com/nl-nl/vdl-slangtule-pvc-u-2-1-4-x-50-mm-binnendraad-x-slangtule-grijs-7018197

AFMETINGEN

F-1	16 mm
L	119 mm
Lb	119 mm
Lq-2	80 mm
ØDi-1	2 1/4 "
ØDo-2	50 mm

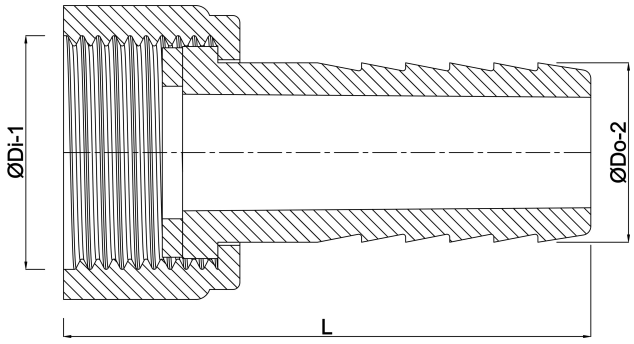

Gegenereerd op datum: 01-11-2026

http://www.bosta.com

bosta
bringing water to life