Profec Tussenklep met kleplichter nodulair gietijzer (GGG40) epoxy coating DN80 DIN flens 16bar DN80 blauw PN10/16 (0402636)



PROFEC

bosta
bringing water to life

TECHNISCHE SPECIFICATIES

Kleur	blauw
Materiaal	nodulair gietijzer (GGG40)
Oppervlaktebehandeling	epoxy coating
Materiaal (deksel)	nodulair gietijzer
Materiaal huis	nodulair gietijzer (GGG40)
Materiaal afdichting	NBR
Verbinding	DIN flens
Pakkingring	
Temperatuurbereik	0°C - 80°C
Werkdruk	16 bar
Capaciteit	93 m^3/h
Maat	DN80
WebshopURL	https://www.bosta.com/nl-nl/profec-tussenklep-met-kleplichter-nodulair-gietijzer-ggg40-epoxy-coating-dn80-din-flens-16bar-dn80-blauw-pn10-16-0402636
Lengte	260 mm
DN	80
Flens	PN10/16

Buiten ø	200 mm
Steekmaat	160 mm
Gaten	8

AFMETINGEN

Ct-1	100 mm
L	260 mm
PCD	160 mm

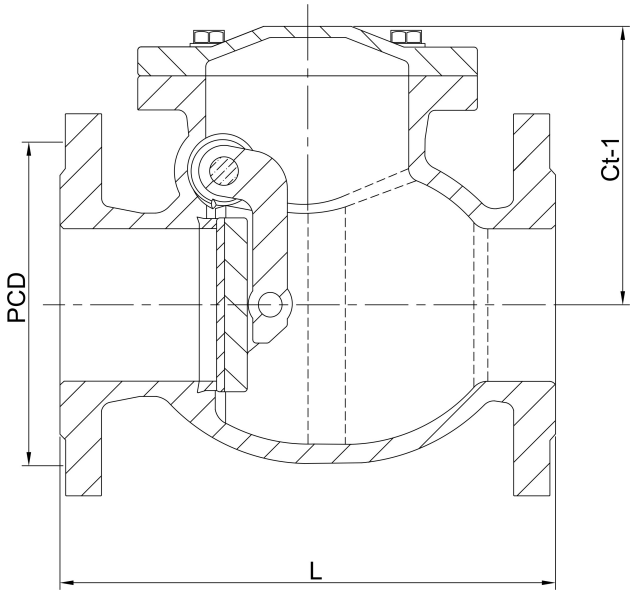

Gegenereerd op datum: 31-10-2026

http://www.bosta.com