Profec Nr. 92 Knie 90° RVS 316 1 1/2" binnendraad x buitendraad 16bar (0080022)



PROFEC

bosta
bringing water to life

TECHNISCHE SPECIFICATIES

Materiaal	RVS 316
Verbinding	binnendraad x buitendraad
Fitting nr.	Nr. 92
Werkdruk	16 bar
Max. temp.	100 °C
Maat	1 1/2"
WebshopURL	https://www.bosta.com/nl-nl/profec-nr.-92-knie-90-rvs-316-1-1-2-binnendraad-x-buitendraad-16bar-0080022

AFMETINGEN

Cb-1	42 mm
Cb-2	58 mm
ØDi-1	1 1/2 "
ØDo-2	1 1/2 "
ß	90 °

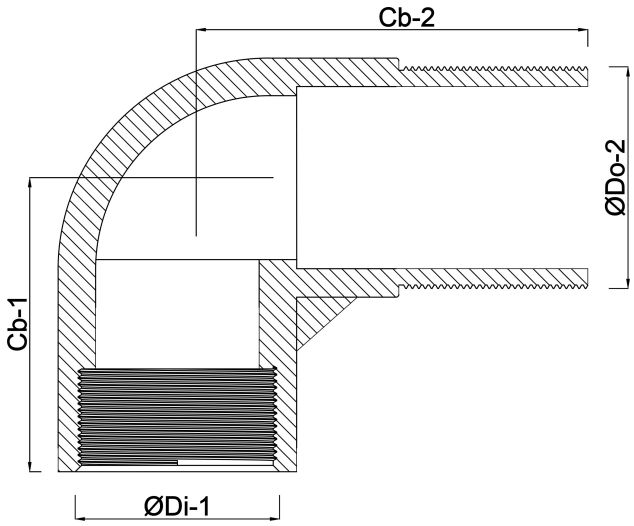

Gegenereerd op datum: 30-10-2026

http://www.bosta.com