Profec Eindkap PVC-U 1 1/4" binnendraad 10bar grijs type vlak (0110578)

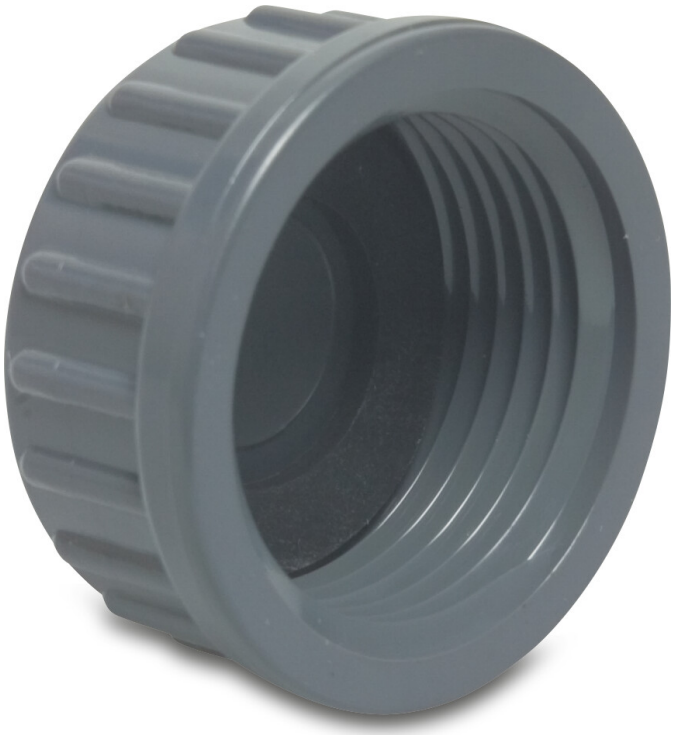

PROFEC

bosta
bringing water to life

TECHNISCHE SPECIFICATIES

Kleur	grijs
Type	vlak
Materiaal	PVC-U
Materiaal afdichting	EPDM
Verbinding	binnendraad
Werkdruk	10 bar
Maat	1 1/4"
WebshopURL	https://www.bosta.com/nl-nl/profec-eindkap-pvc-u-1-1-4-binnendraad-10bar-grijs-type-vlak-0110578

AFMETINGEN

H	23 mm
ØDi-1	1 1/4 "

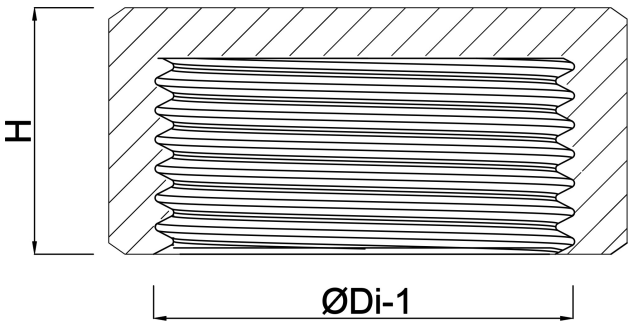

PRODUCTINFORMATIE

Met afdichtring

Gegenereerd op datum: 30-10-2026

http://www.bosta.com

bosta
bringing water to life