VDL Inlijmring PVC-U 110 mm x 50 mm lijmspie x lijmmof 16bar grijs (7002674)

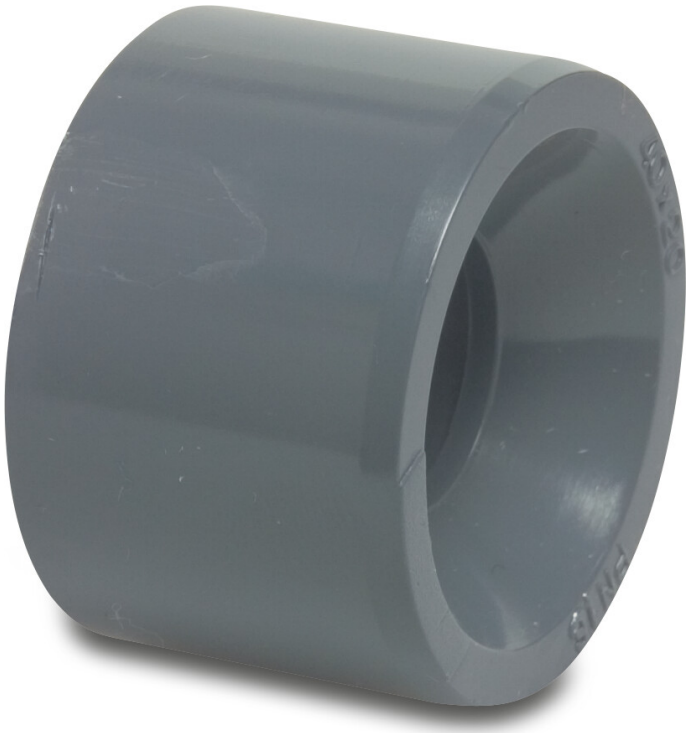

Van de Lande

bosta
bringing water to life

TECHNISCHE SPECIFICATIES

Kleur	grijs
Materiaal	PVC-U
Maat	110 mm x 50 mm
Verbinding	lijmspie x lijmmof
WebshopURL	https://www.bosta.com/nl-nl/vdl-inlijmring-pvc-u-110-mm-x-50-mm-lijmspie-x-lijmmof-16bar-grijs-7002674
Werkdruk	16 bar

AFMETINGEN

L	61 mm
P-1	31 mm
ØDi-2	50 mm
ØDo-1	110 mm

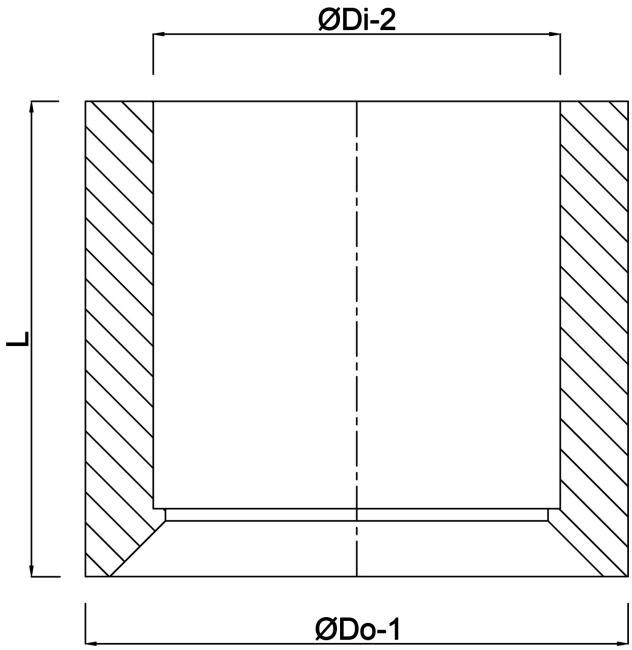

Gegenereerd op datum: 01-11-2026

http://www.bosta.com

bosta
bringing water to life