Overschuifflens PP/staal PP 63 mm SDR11 16bar DN50 zwart PN10/16 (0101933)



bosta
bringing water to life

TECHNISCHE SPECIFICATIES

Kleur	zwart
Materiaal	PP/staal
Oppervlaktebehandeling	PP
Klasse	SDR11
Werkdruk	16 bar
Maat	63 mm
WebshopURL	https://www.bosta.com/nl-nl/overschuifflens-pp-staal-pp-63-mm-sdr11-16bar-dn50-zwart-pn10-16-0101933
DN	50
Flens	PN10/16
Buiten ø	165 mm
Gewicht	0.789 kg
Dikte	18 mm
Boorgat	18 mm
Gaten	4

AFMETINGEN

O	18 mm
PCD	125 mm
ØDi-1	78 mm

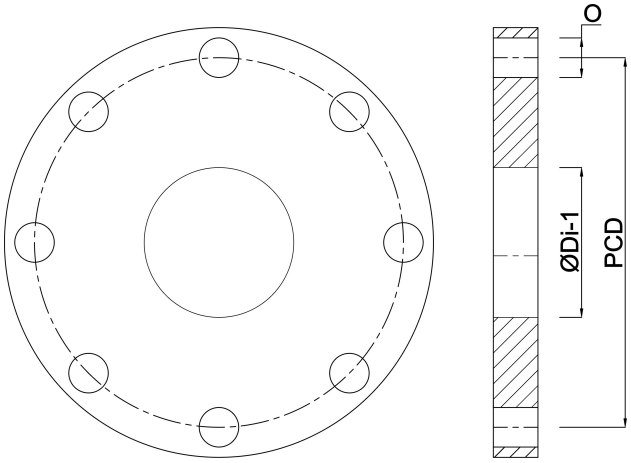

Gegenereerd op datum: 30-10-2026

http://www.bosta.com