Profec Overschuifflens PVC-U 25 mm 16bar DN20 grijs PN10/16 (0110919)



PROFEC

bosta
bringing water to life

TECHNISCHE SPECIFICATIES

Kleur	grijs
Materiaal	PVC-U
Geschikt voor	0110899
Geschikt voor	0169836
Maat	25 mm
Bout	
Verpakking	150 st.
WebshopURL	https://www.bosta.com/nl-nl/profec-overschuifflens-pvc-u-25-mm-16bar-dn20-grijs-pn10-16-0110919
DN	20
Binnen ø	34 mm
Flens	PN10/16
Buiten ø	107 mm
Gewicht	0.085 kg
Dikte	12 mm
Werkdruk	16 bar
Boorgat	14 mm

Gaten	4

AFMETINGEN

Db	107 mm
O	14 mm
PCD	75 mm
ØDi-1	34 mm

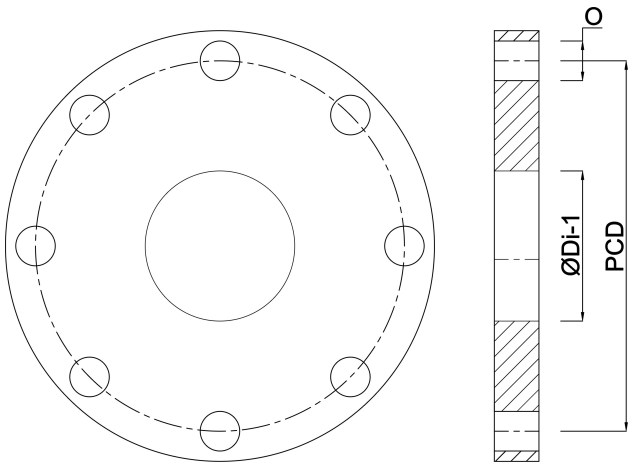

Gegenereerd op datum: 30-10-2026

http://www.bosta.com