Profec Voorlasflens staal DN32 x 42,4 mm DIN flens x stomplas zwart PN16 (1180476)



PROFEC

bosta
bringing water to life

TECHNISCHE SPECIFICATIES

Kleur	zwart
Materiaal	staal
Verbinding	DIN flens x stomplas
DIN Norm	DIN 2633
Flens	PN16
Maat	DN32 x 42,4 mm
WebshopURL	https://www.bosta.com/nl-nl/profec-voorlasflens-staal-dn32-x-42-4-mm-din-flens-x-stomplas-zwart-pn16-1180476
Buiten ø	140 mm
Gewicht	1.65 kg
Hoogte	40 mm
Dikte	16 mm
Steekmaat	100 mm
Boorgat	18 mm
Gaten	4

AFMETINGEN

O	18 mm
PCD	100 mm
ØDi-1	37.2 mm

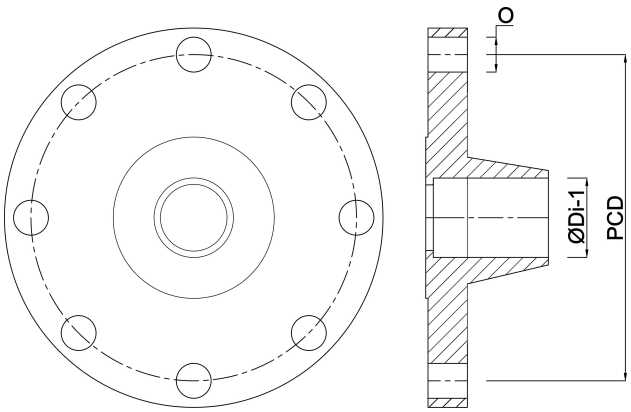

Gegenereerd op datum: 01-11-2026

http://www.bosta.com