Profec Tussenklep met kleplichter nodulair gietijzer (GGG40) epoxy coating DN300 DIN flens 16bar DN300 blauw PN10 (0402642)



PROFEC

bosta
bringing water to life

TECHNISCHE SPECIFICATIES

Kleur	blauw
Materiaal	nodulair gietijzer (GGG40)
Oppervlaktebehandeling	epoxy coating
Materiaal (deksel)	nodulair gietijzer
Materiaal huis	nodulair gietijzer (GGG40)
Materiaal afdichting	NBR
Verbinding	DIN flens
Pakkingring	
Temperatuurbereik	0°C - 80°C
Werkdruk	16 bar
Capaciteit	1557 m^3/h
Maat	DN300
WebshopURL	https://www.bosta.com/nl-nl/profec-tussenklep-met-kleplichter-nodulair-gietijzer-ggg40-epoxy-coating-dn300-din-flens-16bar-dn300-blauw-pn10-0402642
Lengte	700 mm
DN	300
Flens	PN10

Buiten ø	460 mm
Steekmaat	400 mm
Gaten	12

AFMETINGEN

Ct-1	330 mm
L	700 mm
PCD	400 mm

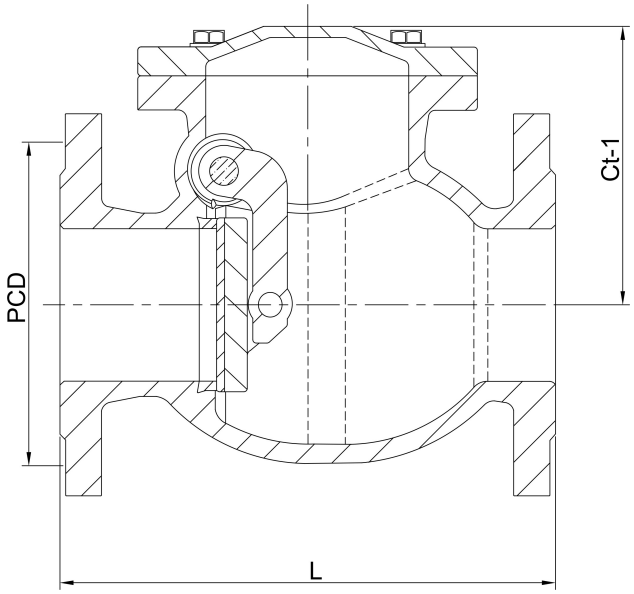

Gegenereerd op datum: 31-10-2026

http://www.bosta.com