Profec Nr. 341 Koppeling RVS 316 1 1/2" binnendraad x buitendraad 16bar type conisch (0080207)



PROFEC

bosta
bringing water to life

TECHNISCHE SPECIFICATIES

Type	conisch
Materiaal	RVS 316
Verbinding	binnendraad x buitendraad
Fitting nr.	Nr. 341
Werkdruk	16 bar
Max. temp.	100 °C
DN (inch)	1 1/2 "
Maat	1 1/2"
WebshopURL	https://www.bosta.com/nl-nl/profec-nr.-341-koppeling-rvs-316-1-1-2-binnendraad-x-buitendraad-16bar-type-conisch-0080207
Lengte	76 mm
Buiten ø	48,3 mm

AFMETINGEN

K-1	70 mm
K-2	52 mm

L	76 mm
ØDi-1	1 1/2 "
ØDo-2	1 1/2 "

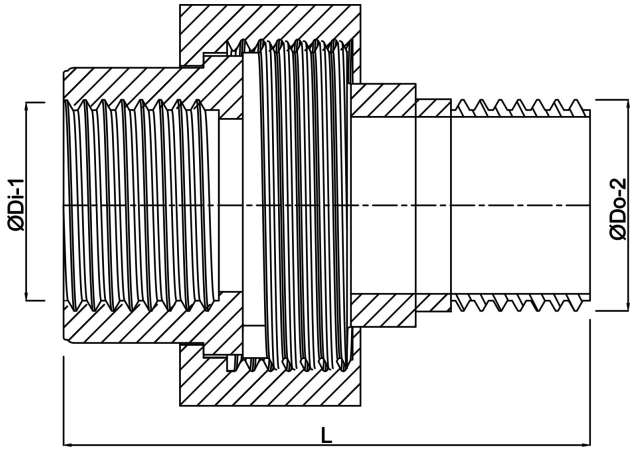

Gegenereerd op datum: 30-10-2026

http://www.bosta.com