# Overschuifflens PP/staal PP 50 mm SDR11 16bar DN40 zwart PN10/16 (7031731)



bosta
bringing water to life

# TECHNISCHE SPECIFICATIES

| | |
|---|---|
| Kleur | zwart |
| Materiaal | PP/staal |
| Oppervlaktebehandeling | PP |
| Klasse | SDR11 |
| Werkdruk | 16 bar |
| Maat | 50 mm |
| WebshopURL | https://www.bosta.com/nl-nl/overschuifflens-pp-staal-pp-50-mm-sdr11-16bar-dn40-zwart-pn10-16-7031731 |
| DN | 40 |
| Flens | PN10/16 |
| Buiten ø | 150 mm |
| Gewicht | 0.676 kg |
| Dikte | 18 mm |
| Boorgat | 18 mm |
| Gaten | 4 |

# AFMETINGEN

| | |
|---|---|
| O | 18 mm |
| PCD | 110 mm |
| ØDi-1 | 62 mm |

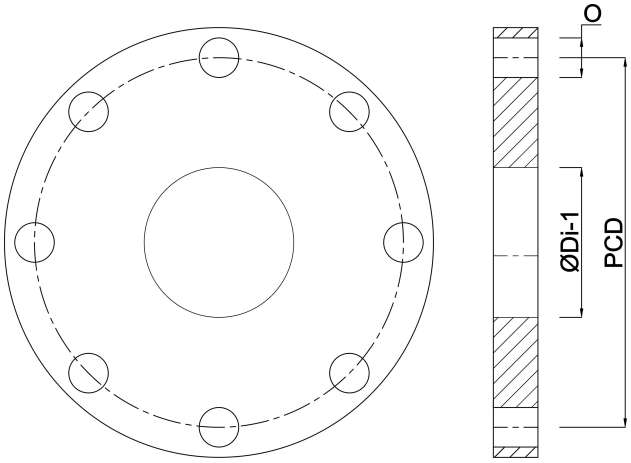


## Gegenereerd op datum: 30-10-2026

http://www.bosta.com