Profec Nr. 300 Dop RVS 316 1/4" binnendraad 16bar type zeshoek (0080701)



PROFEC

bosta
bringing water to life

TECHNISCHE SPECIFICATIES

Materiaal	RVS 316
Verbinding	binnendraad
Fitting nr.	Nr. 300
Werkdruk	16 bar
Max. temp.	100 °C
Type	zeshoek
Maat	1/4"
WebshopURL	https://www.bosta.com/nl-nl/profec-nr.-300-dop-rvs-316-1-4-binnendraad-16bar-type-zeshoek-0080701

AFMETINGEN

H	15.1 mm
K-1	15.2 mm
ØDi-1	1/4 "

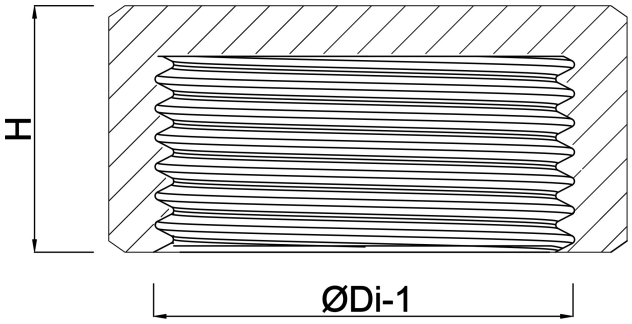

Gegenereerd op datum: 30-10-2026

http://www.bosta.com