Rovatti Centrifugaalpomp gietijzer DN105 DIN flens groen type T3K80/2 (7024363)

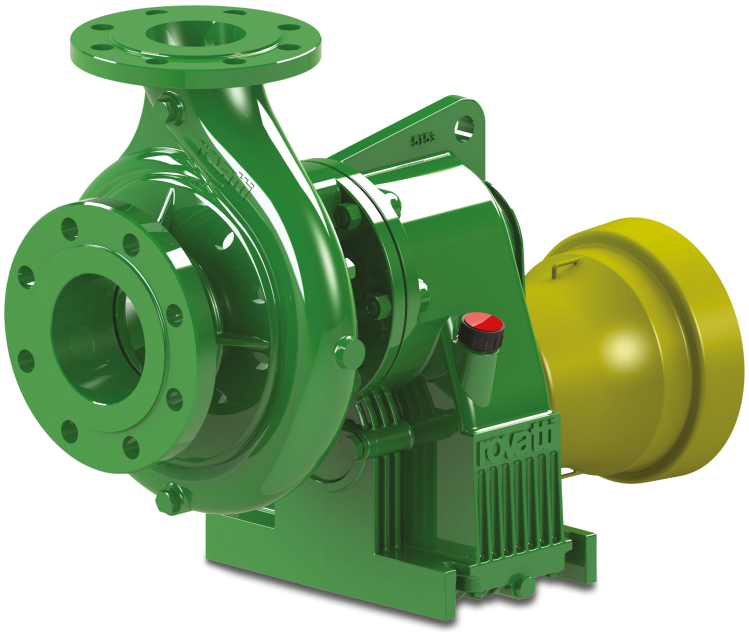

rovatti pompe

bosta
bringing water to life

TECHNISCHE SPECIFICATIES

Kleur	groen
Materiaal	gietijzer
Materiaal waaier 1	gietijzer
Verbinding	DIN flens
Max. temperatuur	60 °C
Type	T3K80/2
Vermogen	70-80 PK
MWK	153 m
Maat	DN105
WebshopURL	https://www.bosta.com/nl-nl/rovatti-centrifugaalpomp-gietijzer-dn105-din-flens-groen-type-t3k80-2-7024363
Max capaciteit	90 m^3/h
Pers	65
Zuig	80

AFMETINGEN

Cb-1	254 mm

Cr-1	195 mm
G-1	240 mm
H	514 mm
H-1	514 mm
L	599 mm
Mc	130 mm
Mr	358 mm
O	15 mm
W-1	270 mm
ØDi-1	80 mm
ØDi-2	65 mm

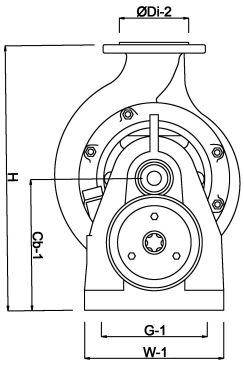

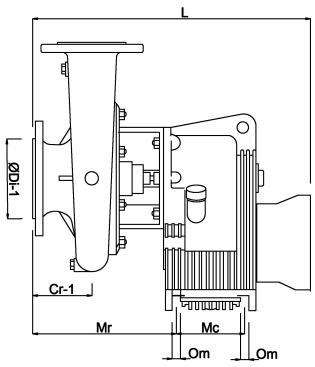

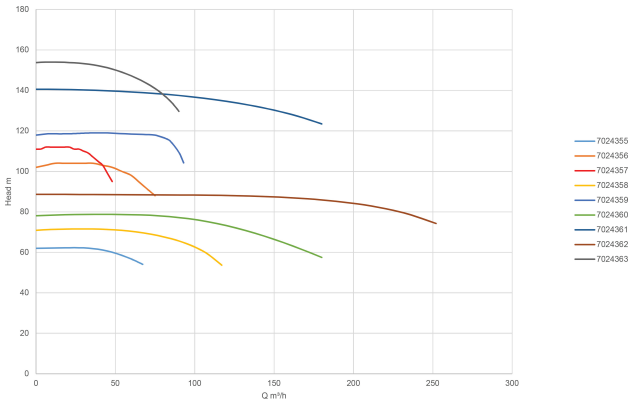

PRODUCTINFORMATIE

De aftakas-aangedreven Rovatti pomp van het T type wordt standaard geleverd met de E waaier deze zorgt voor de hoogst mogelijke druk bij dit type pomp. Andere types waaier zijn mogelijk, hiervoor kunt u contact met ons opnemen.
Dit type is uitgevoerd met de standaard aftakas overbrenging van 540 toeren , indien u een andere overbrenging wenst kunt u contact met ons opnemen. Om de juiste overbrenging te kiezen raden we aan de technische details van de tractor op te vragen.
Alle T type pompen worden geleverd met een lattyflon stuffing-box afdichting, deze as-afdichting is perfect voor het verpompen van oppervlaktewater, Deze afdichting is gemakkelijk te vervangen doordat de pomp is uitgevoerd met het Twinner Systeem
Er worden geen contraflenzen mee geleverd, neem hiervoor contact met ons op.
Deze pomp kan ook compleet geassembleerd geleverd worden: met 3-punts frame (leverbaar in 2 maten), zuig en pers aansluitng, manometer, afsluiter en handpomp. Neem voor meer informatie contact met ons op.
Toepassingen
Voor middeldruk beregeningssystemen: types T1-65A en T2-80.
Voor middeldruk druk nachtvorstberegenigssystemen: type T3-100A en T4-125 (max. resp. 6 en 8 ha.)
Voor hogedruk haspelsystemen: type T2-50, T265, T3-80A, T3K80/2 en T4-110.

Gegenereerd op datum: 01-11-2026

http://www.bosta.com