Overschuifflens PP/staal PP 250 mm SDR11 16bar DN250 zwart PN10 (7031732)



bosta
bringing water to life

TECHNISCHE SPECIFICATIES

Kleur	zwart
Materiaal	PP/staal
Oppervlaktebehandeling	PP
Klasse	SDR11
Werkdruk	16 bar
Maat	250 mm
WebshopURL	https://www.bosta.com/nl-nl/overschuifflens-pp-staal-pp-250-mm-sdr11-16bar-dn250-zwart-pn10-7031732
DN	250
Flens	PN10
Buiten ø	409 mm
Gewicht	6.27 kg
Dikte	30 mm
Boorgat	22 mm
Gaten	12

AFMETINGEN

O	22 mm
PCD	350 mm
ØDi-1	288 mm

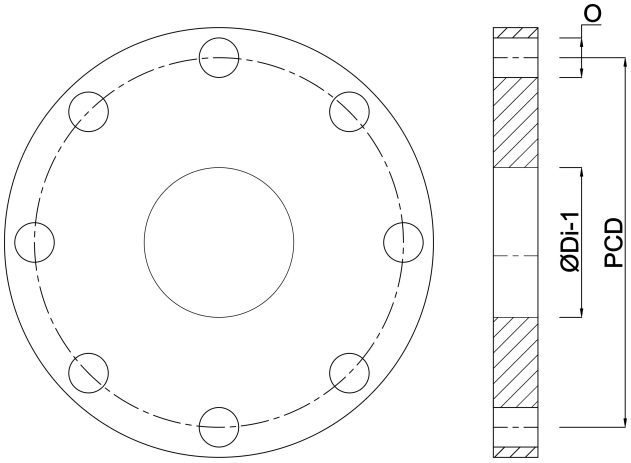

Gegenereerd op datum: 30-10-2026

http://www.bosta.com