Profec Nr. 23B Lasnippel RVS 316 3/8" buitendraad x stomplas 8bar 30 mm (0080744)



PROFEC

bosta
bringing water to life

TECHNISCHE SPECIFICATIES

Materiaal	RVS 316
Verbinding	buitendraad x stomplas
Fitting nr.	Nr. 23B
Werkdruk	8 bar
Maat	3/8"
WebshopURL	https://www.bosta.com/nl-nl/profec-nr.-23b-lasnippel-rvs-316-3-8-buitendraad-x-stomplas-8bar-30-mm-0080744
Lengte	30 mm

AFMETINGEN

L	30 mm
ØDo-1	17.1 mm
ØDo-2	3/8 "

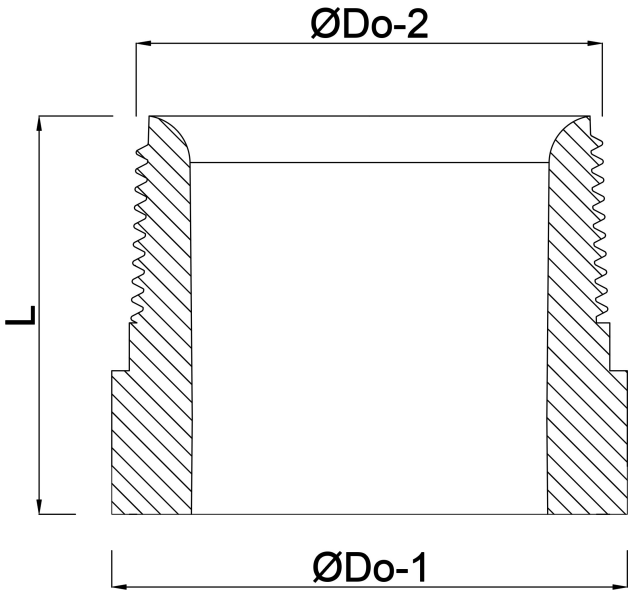

Gegenereerd op datum: 30-10-2026

http://www.bosta.com