Filterset HDPE 32-38 mm slangtule 2bar 230VAC grijs 12,5ltr type EZ clean Aqualoon (7018979)



bosta
bringing water to life

TECHNISCHE SPECIFICATIES

Kleur	grijs
Type	EZ clean Aqualoon
Materiaal	HDPE
Verbinding	slangtule
Spanning	230VAC
Werkdruk	2 bar
Max. temp.	35 °C
Maat	32-38 mm
Type	
WebshopURL	https://www.bosta.com/nl-nl/filterset-hdpe-32-38-mm-slangtule-2bar-230vac-grijs-12-5ltr-type-ez-clean-aqualoon-7018979
Diameter	250 mm
Gewicht	5.5 kg
Zand	12 kg
Max capaciteit	2.8 m^3/h
Pomp	FP100
Max. vol. zwembad	6 m^3

Aqualoon	320 g

AFMETINGEN

A	250 mm
B	435 mm
C	510 mm

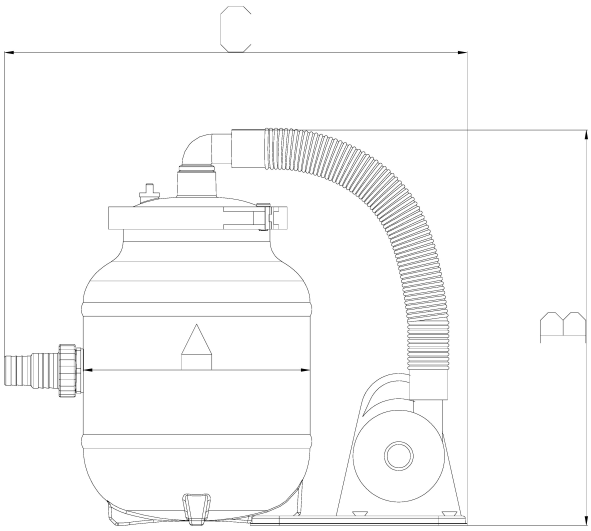

PRODUCTINFORMATIE

Energiezuinige filterset voor kleine opzetbaden. Het filtermedium Aqualoon® zorgt voor veel minder weerstand in het filter, waardoor het vermogen van de filterpomp gereduceerd wordt tot slechts 100 watt. Door het lage vermogen is de filterpomp bijna geruisloos.
Natuurlijk levert het filtermedium Aqualoon® wel de vereiste heldere waterkwaliteit. Net als het traditionele filterzand heeft Aqualoon® geen invloed op de chemische waterbeheersing. Afhankelijk van de vervuilingsgraad door zwembad gebruik, dient u het filtermedium Aqualoon® enkele keren per seizoen uit te spoelen. Reiniging gebeurt niet door terug spoelen, wat een grote waterbesparing oplevert. Het filtermedium (320 gr.) wordt meegeleverd en de filterset is

dus direct inzetbaar.

Beveiligd met RCD differentieel stekker (30 mA)

Gegenereerd op datum: 01-11-2026

http://www.bosta.com