Profec Overschuifflens PVC-U 40 mm 16bar DN32 grijs PN10/16 (0110921)



PROFEC

bosta
bringing water to life

TECHNISCHE SPECIFICATIES

Kleur	grijs
Materiaal	PVC-U
Geschikt voor	0110901
Geschikt voor	0169838
Maat	40 mm
Bout	
Verpakking	60 st.
WebshopURL	https://www.bosta.com/nl-nl/profec-overschuifflens-pvc-u-40-mm-16bar-dn32-grijs-pn10-16-0110921
DN	32
Binnen ø	51 mm
Flens	PN10/16
Buiten ø	143 mm
Gewicht	0.19 kg
Dikte	15 mm
Werkdruk	16 bar
Boorgat	14 mm

Gaten	4

AFMETINGEN

Db	143 mm
O	14 mm
PCD	100 mm
ØDi-1	51 mm

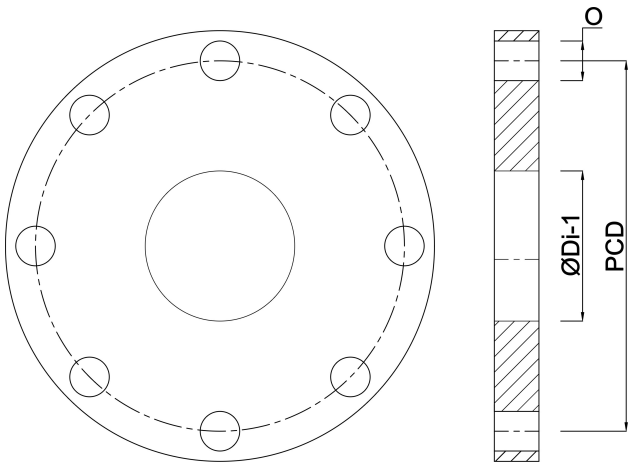

Gegenereerd op datum: 30-10-2026

http://www.bosta.com