Profec Tussenklep met kleplichter nodulair gietijzer (GGG40) epoxy coating DN50 DIN flens 16bar DN50 blauw PN10/16 (0402634)



PROFEC

bosta
bringing water to life

TECHNISCHE SPECIFICATIES

Kleur	blauw
Materiaal	nodulair gietijzer (GGG40)
Oppervlaktebehandeling	epoxy coating
Materiaal (deksel)	nodulair gietijzer
Materiaal huis	nodulair gietijzer (GGG40)
Materiaal afdichting	NBR
Verbinding	DIN flens
Pakkingring	
Temperatuurbereik	0°C - 80°C
Werkdruk	16 bar
Capaciteit	41 m^3/h
Maat	DN50
WebshopURL	https://www.bosta.com/nl-nl/profec-tussenklep-met-kleplichter-nodulair-gietijzer-ggg40-epoxy-coating-dn50-din-flens-16bar-dn50-blauw-pn10-16-0402634
Lengte	200 mm
DN	50
Flens	PN10/16

Buiten ø	165 mm
Steekmaat	125 mm
Gaten	4

AFMETINGEN

Ct-1	82.5 mm
L	200 mm
PCD	125 mm

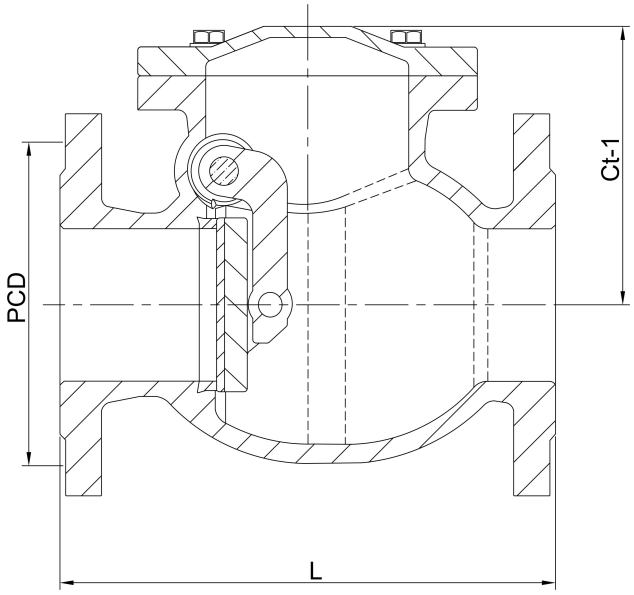

Gegenereerd op datum: 31-10-2026

http://www.bosta.com