VDL Kogelkraan PVC-U 16 mm lijmmof 16bar grijs type DIL (0100842)



Van de Lande

bosta
bringing water to life

TECHNISCHE SPECIFICATIES

Kleur	grijs
Type	DIL
Materiaal	PVC-U
Bediening	hendel
Kleur hendel	oranje
Materiaal hendel	PVC-U
Constructie huis	3-delig
Materiaal afdichting	EPDM
Verbinding	lijmmof
Temperatuurbereik	0°C - 60°C
Maat	16 mm
WebshopURL	https://www.bosta.com/nl-nl/vdl-kogelkraan-pvc-u-16-mm-lijmmof-16bar-grijs-type-dil-0100842
Werkdruk	16 bar

AFMETINGEN

Ct-1	56 mm

Lb	84 mm
R	82 mm
ØDf	15 mm
ØDi-1	16 mm
ØDi-2	16 mm

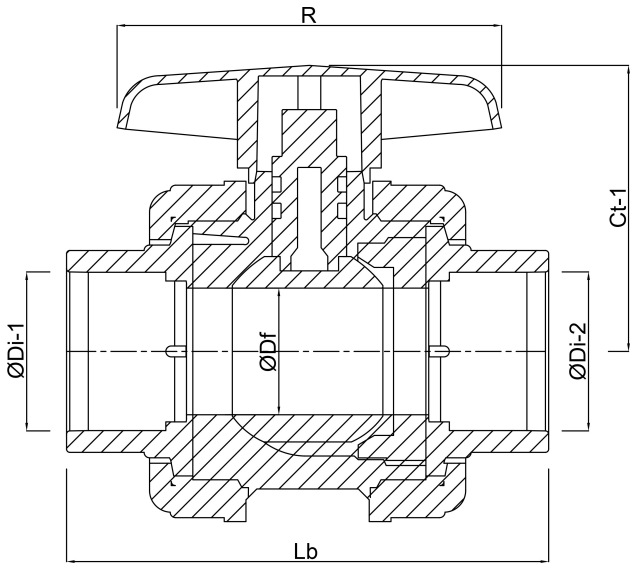

Gegenereerd op datum: 01-11-2026

http://www.bosta.com