Flens staal 4" x 108 mm vierkantflens x stomplas zwart (0200590)



bosta
bringing water to life

TECHNISCHE SPECIFICATIES

Kleur	zwart
Materiaal	staal
Verbinding	vierkantflens x stomplas
Dikte	8 mm
Gaten	4
Maat	4" x 108 mm
WebshopURL	https://www.bosta.com/nl-nl/flens-staal-4-x-108-mm-vierkantflens-x-stomplas-zwart-0200590
Buitenmaat flens	180x180

AFMETINGEN

Boutafstand	150 x 150 mm
G-1	150 mm
G-2	150
Lb	180 mm
Lb-2	180 mm
O	13 mm

T	8 mm
ØDi-1	100 mm

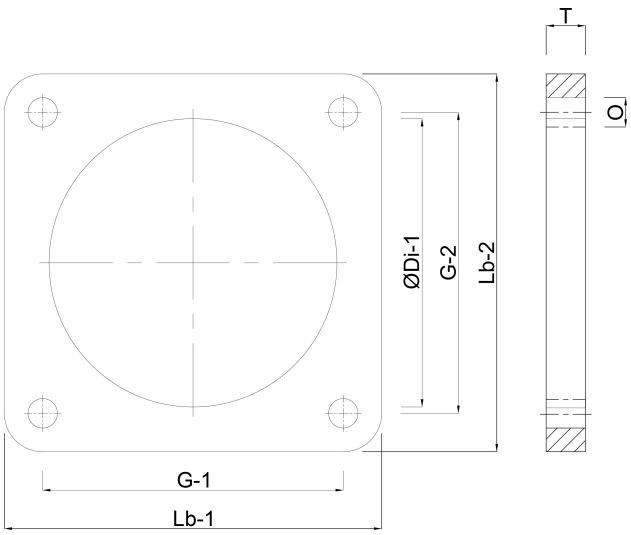

Gegenereerd op datum: 31-10-2026

http://www.bosta.com