Profec Slangtule messing 1/2" x 12 mm binnendraad x slangtule (0710514)



PROFEC

bosta
bringing water to life

TECHNISCHE SPECIFICATIES

Materiaal	messing
Verbinding	binnendraad x slangtule
Max. temp.	120 °C
Maat	1/2" x 12 mm
WebshopURL	https://www.bosta.com/nl-nl/profec-slangtule-messing-1-2-x-12-mm-binnendraad-x-slangtule-0710514
Max. temperatuur	120 °C
Sleutelmaat	24

AFMETINGEN

F-1	13 mm
L	44 mm
Lb	44 mm
P-1	20 mm
ØDi-1	1/2 "
ØDo-2	12 mm

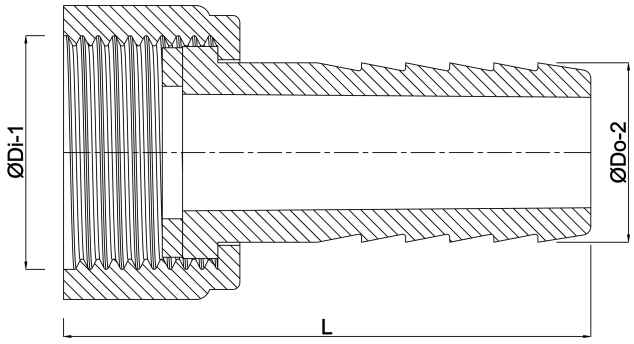

Gegenereerd op datum: 31-10-2026

http://www.bosta.com

bosta
bringing water to life