VDL Verloopsok PVC-U 125 mm x 90 mm lijmmof 10bar grijs type handvorm (7002466)



Van de Lande

bosta
bringing water to life

TECHNISCHE SPECIFICATIES

Kleur	grijs
Type	handvorm
Materiaal	PVC-U
Maat	125 mm x 90 mm
Verbinding	lijmmof
WebshopURL	https://www.bosta.com/nl-nl/vdl-verloopsok-pvc-u-125-mm-x-90-mm-lijmmof-10bar-grijs-type-handvorm-7002466
Werkdruk	10 bar

AFMETINGEN

Gietvorm	handgevormd
L	195 mm
P-1	72 mm
P-2	53 mm
ØDi-1	125 mm
ØDi-2	90 mm

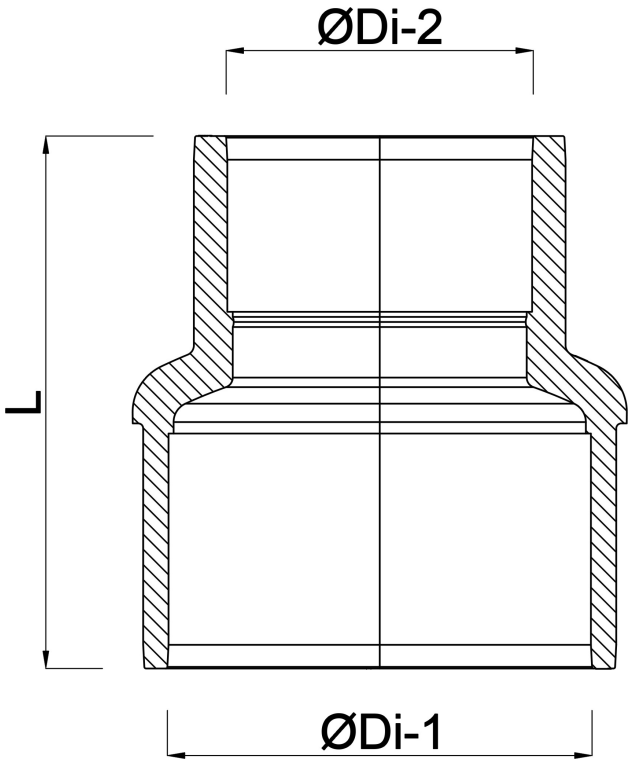

Gegenereerd op datum: 01-11-2026

http://www.bosta.com

bosta
bringing water to life